# Soportes Ajustables • regulables

## 22731.0468

### Descripción del producto

Los soportes ajustables se utilizan como topes, soportes, apoyos y como elementos de apriete. El punto de contacto del soporte se autoajusta a la posición horizontal evitando que el soporte esté en posición oblicua cuando se inserta la pieza a mecanizar.

**Material**

**Elemento resorte**
- Termoplástico PUR

**Bola**
- Acero inoxidable 1.3541, niquelado

**Cuerpo**
- Acero inoxidable 1.4057, termotratado

**Más información**

**Notas**

Bola bloqueada para impedir su giro.
Datos de carga válidos para diseños en acero y acero inoxidable.

### Dibujo

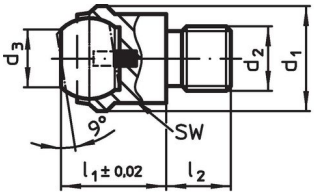


croquis 1

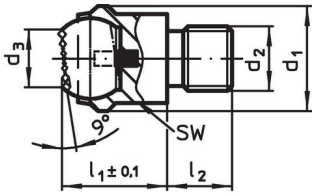


croquis 2

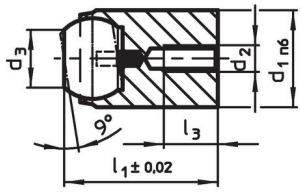


croquis 3

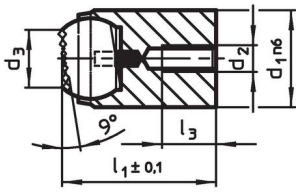


croquis 4

### Información para el pedido

| Dimensiones | | | | | | Alojamiento | | Capacidad de carga estática[1] | Par de torsión inicial | | Referencia |
|---|---|---|---|---|---|---|---|---|---|---|---|
| $d_1$ n6 | $d_2$ | $d_3$ | $l_1$ | $l_3$ máx. | diámetro de la bola | Ø H7 | Profundidad mín. | máx. | máx. | | |
| [mm] | | | | | | [mm] | | [kN] | [Nm] | [g] | |
| **para orificio de posicionamiento, bola truncada plana, superficie de apoyo lisa – croquis 3, Acero inoxidable** | | | | | | | | | | | |
| **28** | **M5** | 20 | 34 | 6 | 25 | 28 | 22 | 90 | 6 | 151 | 22731.0468 |

[1] Sólo válido si se respeta la profundidad mínima del alojamiento.

## Ejemplo de aplicación

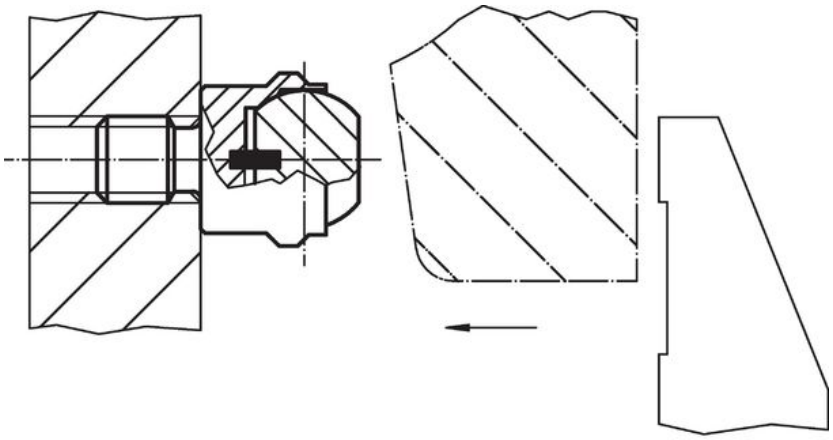

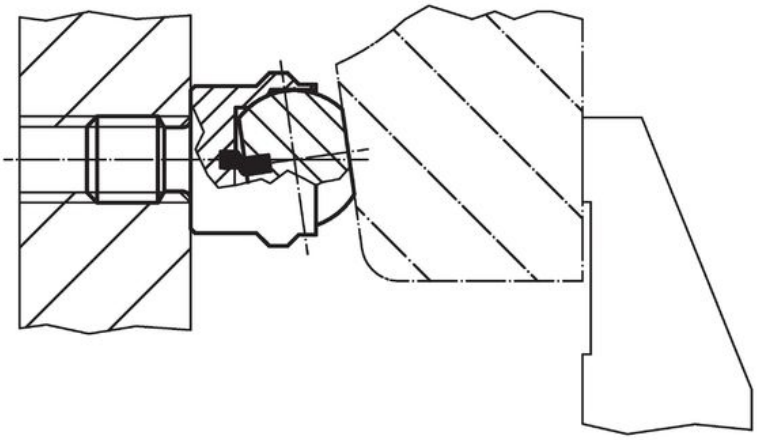

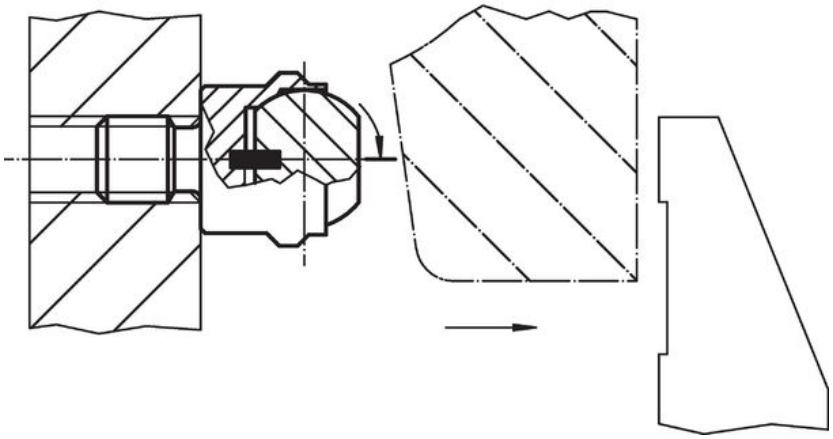

## Cumplimiento

### Cumple con RoHS

Cumple con la Directiva 2011/65/UE y la Directiva 2015/863.

### No contiene sustancias SVHC

Ninguna sustancia SVHC con más del 0,1% p/p contenida - Lista SVHC [REACH] desde 23.01.2024.

### No contiene sustancias de la Proposición 65

No se incluyen sustancias de la Propuesta 65.
https://www.P65Warnings.ca.gov/

### Libre de Materiales Conflictivos

Este producto no contiene ninguna sustancia designada como "minerales en conflicto" como tantalio, estaño, oro o tungsteno de la República Democrática del Congo o países adyacentes.