Soportes Ajustables • regulables

22731.0458

Descripción del producto

Los soportes ajustables se utilizan como topes, soportes, apoyos y como elementos de apriete. El punto de contacto del soporte se autoajusta a la posición horizontal evitando que el soporte esté en posición oblicua cuando se inserta la pieza a mecanizar.

Material

Elemento resorte
- Termoplástico PUR

Bola
- Acero inoxidable 1.3541, niquelado

Cuerpo
- Acero inoxidable 1.4057, termotratado

Más información

Notas

Bola bloqueada para impedir su giro.
Datos de carga válidos para diseños en acero y acero inoxidable.

Dibujo

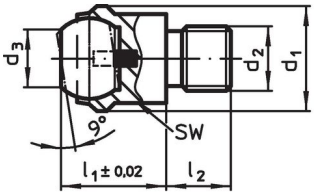

croquis 1

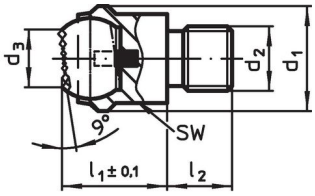

croquis 2

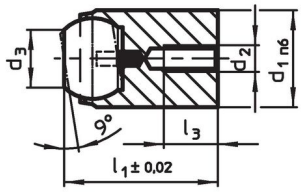

croquis 3

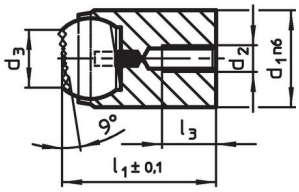

croquis 4

Información para el pedido

Dimensiones						Alojamiento		Capacidad de carga estática[1]	Par de torsión inicial		Referencia
d_1 n6	d_2	d_3	l_1	l_3 máx.	diámetro de la bola	Ø H7	Profundidad mín.	máx.	máx.		
[mm]						[mm]		[kN]	[Nm]	[g]	
para orificio de posicionamiento, bola truncada plana, superficie de apoyo lisa – croquis 3, Acero inoxidable											
18	**M4**	10,5	23	4	16	18	14	25	2,9	40	22731.0458

[1] Sólo válido si se respeta la profundidad mínima del alojamiento.

Ejemplo de aplicación

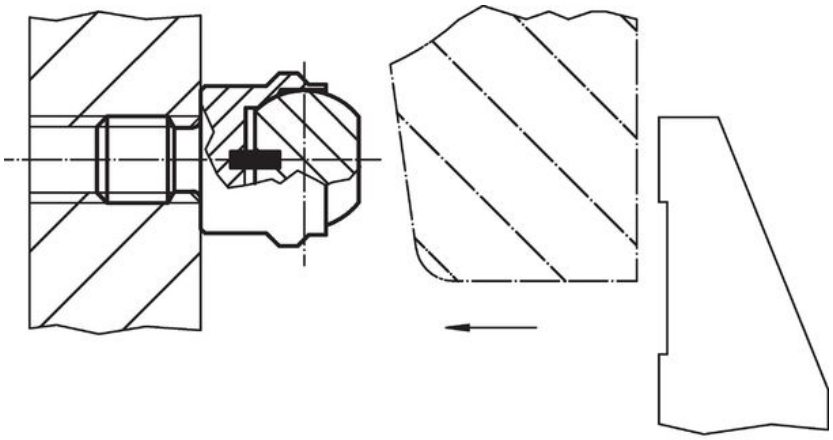

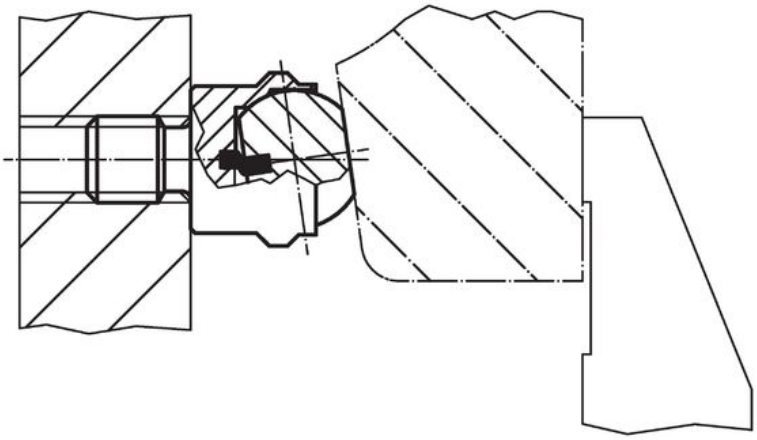

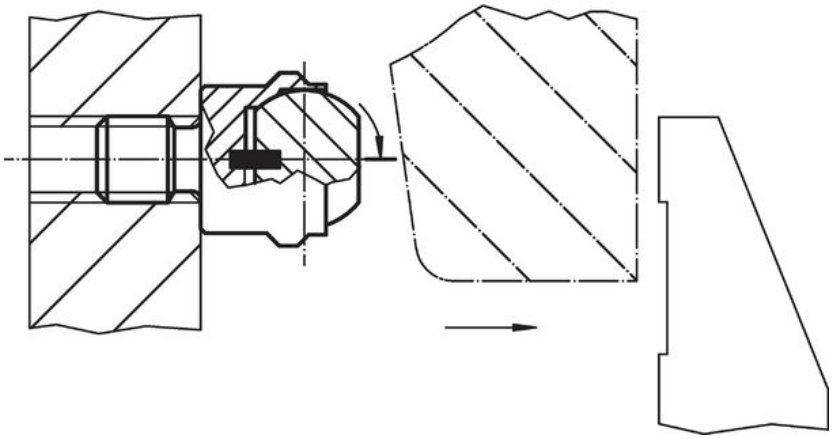

Cumplimiento

Cumple con RoHS

Cumple con la Directiva 2011/65/UE y la Directiva 2015/863.

No contiene sustancias SVHC

Ninguna sustancia SVHC con más del 0,1% p/p contenida - Lista SVHC [REACH] desde 23.01.2024.

No contiene sustancias de la Proposición 65

No se incluyen sustancias de la Propuesta 65.
https://www.P65Warnings.ca.gov/

Libre de Materiales Conflictivos

Este producto no contiene ninguna sustancia designada como "minerales en conflicto" como tantalio, estaño, oro o tungsteno de la República Democrática del Congo o países adyacentes.