Tornillos de Bola • sin cabeza, con rosca fina

22720.6052

Descripción del producto

Los tornillos de empuje esféricos también se pueden utilizar para posicionar y sujetar, apretar o soportar superficies no paralelas.
El paso de rosca fino permite un ajuste preciso.
La bola móvil de cara truncada permite una transmisión de carga plana.

Material

Bola
- Acero inoxidable, templado

Tornillo
- Acero inoxidable 1.4305

Más información

Notas

Bola no asegurada contra rotación.
Ejecuciones especiales bajo pedido.

Referencias

Rosca-freno bajo pedido, por favor consulten el anexo de Datos Técnicos.

Otros productos

- Tornillos de Bola, sin cabeza, con bloqueo que impide el giro de la bola
- Tornillos de Bola, sin cabeza, bola completa
- Tornillos de Bola, sin cabeza, bola truncada

Dibujo

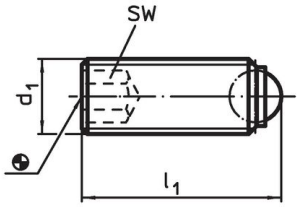

croquis 1

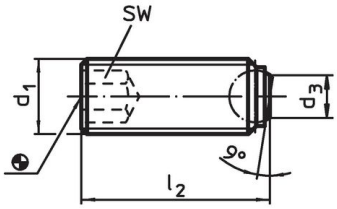

croquis 2

Información para el pedido

Dimensiones			SW	Capacidad de carga estática[1] máx.	máx.		Referencia
d_1	l_1	diámetro de la bola					
[mm]			[mm]	[kN]	[°C]	[g]	
bola completa – croquis 1, Acero inoxidable							
M5 x 0,5	**12**	3	2,5	4,5	250	1,2	22720.6052

[1] Valores de carga indicados no válidos para los modelos en acero inoxidable.

Ejemplo de aplicación

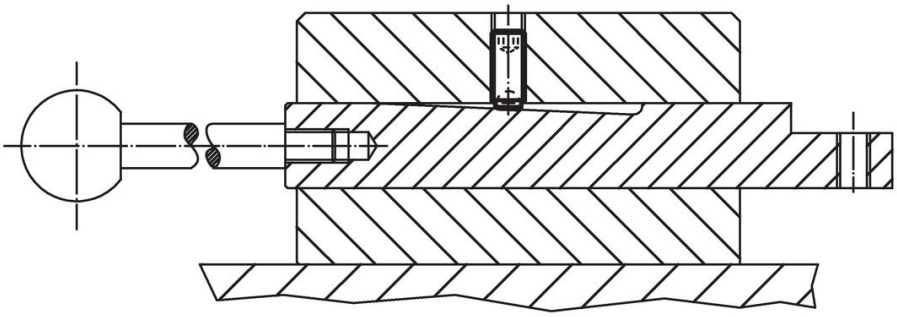

Cumplimiento

Cumple con RoHS
Cumple con la Directiva 2011/65/UE y la Directiva 2015/863.

No contiene sustancias SVHC
Ninguna sustancia SVHC con más del 0,1% p/p contenida - Lista SVHC [REACH] desde 23.01.2024.

No contiene sustancias de la Proposición 65
No se incluyen sustancias de la Propuesta 65.
https://www.P65Warnings.ca.gov/

Libre de Materiales Conflictivos
Este producto no contiene ninguna sustancia designada como "minerales en conflicto" como tantalio, estaño, oro o tungsteno de la República Democrática del Congo o países adyacentes.