Tornillos de Bola • sin cabeza, con rosca fina

22720.5063

Descripción del producto

Los tornillos de empuje esféricos también se pueden utilizar para posicionar y sujetar, apretar o soportar superficies no paralelas.
El paso de rosca fino permite un ajuste preciso.
La bola móvil de cara truncada permite una transmisión de carga plana.

Material

Bola
- Acero para rodamiento, templado

Tornillo
- Acero termotratado, 1200 ±100 N/mm^2

Más información

Notas

Bola no asegurada contra rotación.
Ejecuciones especiales bajo pedido.

Referencias

Rosca-freno bajo pedido, por favor consulten el anexo de Datos Técnicos.

Otros productos

- Tornillos de Bola, sin cabeza, con bloqueo que impide el giro de la bola
- Tornillos de Bola, sin cabeza, bola completa
- Tornillos de Bola, sin cabeza, bola truncada

Dibujo

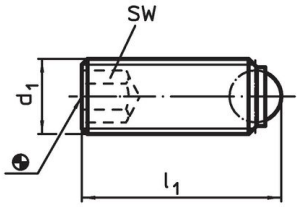

croquis 1

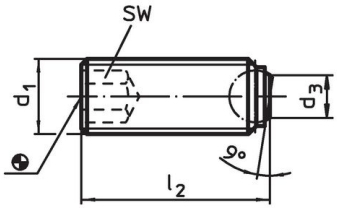

croquis 2

Información para el pedido

Dimensiones			SW	Capacidad de carga estática[1] máx.	máx.		Referencia
d_1	l_1	diámetro de la bola					
[mm]			[mm]	[kN]	[°C]	[g]	
bola completa – croquis 1, Acero termotratado							
M6 x 0,5	**20,8**	4	3	9	250	3,4	22720.5063

[1] Valores de carga indicados no válidos para los modelos en acero inoxidable.

Ejemplo de aplicación

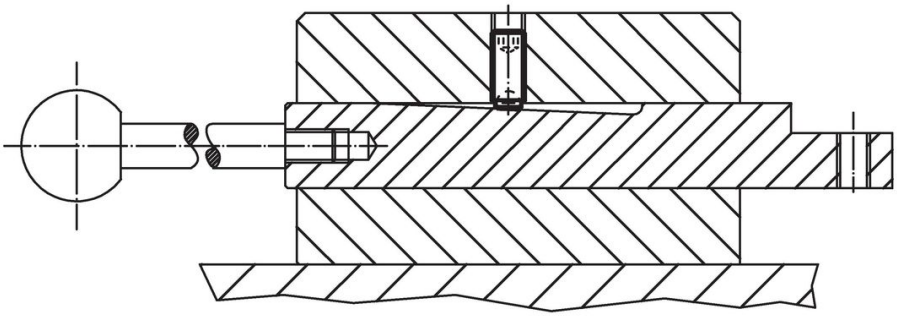

Cumplimiento

Cumple con RoHS

Contiene plomo - cumple con las excepciones 6a / 6b / 6c.

Contiene sustancias SEP > 0,1% p / p

Contiene plomo - Lista SVHC [REACH] desde 23.01.2024.

Contiene sustancias de la Proposición 65

El plomo puede causar cáncer y daño reproductivo debido a la exposición
https://www.P65Warnings.ca.gov/

Libre de Materiales Conflictivos

Este producto no contiene ninguna sustancia designada como "minerales en conflicto" como tantalio, estaño, oro o tungsteno de la República Democrática del Congo o países adyacentes.