Tornillos de Bola • sin cabeza, cortos

22720.0692

Descripción del producto

Tornillos de bola, cortos, están especialmente recomendados para útiles con vástago redondos norma DIN 1835 E en combinación, por ejemplo, con dispositivos de fijación tipo Whistle Notch y Weldon Tool.
Estos tornillos de bola también se pueden utilizar para sujetar, apretar o soportar superficies no paralelas.
La bola móvil de cara truncada permite una transmisión de carga plana.

Material

Bola
- Acero para rodamiento, templado

Tornillo
- Acero termotratado, 1200 ±100 N/mm^2

Más información

Notas

Bola no asegurada contra rotación.
Ejecuciones especiales bajo pedido.

Referencias

Rosca-freno bajo pedido, por favor consulten el anexo de Datos Técnicos.

Otros productos

- Tornillos de Bola, sin cabeza, bola truncada

Dibujo

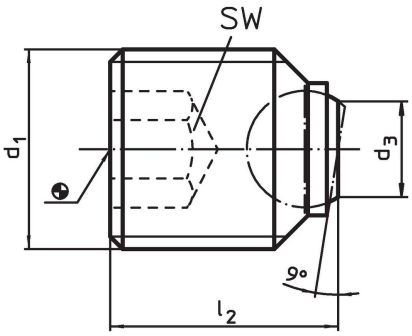

Información para el pedido

d_1	Dimensiones l_2	d_3	diámetro de la bola	SW [mm]	Capacidad de carga estática máx. [kN]	[g]	Referencia
[mm]							
bola truncada, superficie de apoyo plana, para vástagos paralelos DIN 1835 E							
M20 x 2	**20**	10,7	12	10	60	32	**22720.0692**

Ejemplo de aplicación

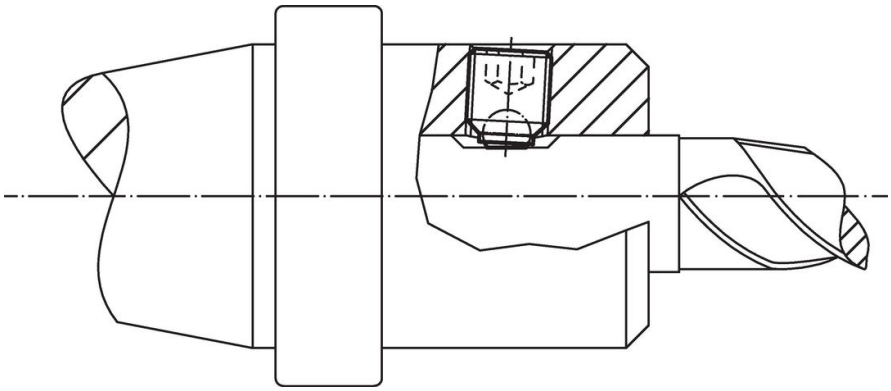

Cumplimiento

Cumple con RoHS

Contiene plomo - cumple con las excepciones 6a / 6b / 6c.

Contiene sustancias SEP > 0,1% p / p

Contiene plomo - Lista SVHC [REACH] desde 23.01.2024.

Contiene sustancias de la Proposición 65

El plomo puede causar cáncer y daño reproductivo debido a la exposición
https://www.P65Warnings.ca.gov/

Libre de Materiales Conflictivos

Este producto no contiene ninguna sustancia designada como "minerales en conflicto" como tantalio, estaño, oro o tungsteno de la República Democrática del Congo o países adyacentes.