Tornillos de Bola • sin cabeza, bola completa

22720.0044

Descripción del producto

Los tornillos de bola con bola de termoplástico se emplean para superficies delicadas o sensibles a la presión.
Los tornillos de empuje esféricos también se pueden utilizar para posicionar y sujetar, apretar o soportar superficies no paralelas.

Material

Bola
- Acero para rodamiento, templado

Tornillo
- Acero termotratado, 1200 ±100 N/mm^2

Más información

Notas

Bola no asegurada contra rotación.
Ejecuciones especiales bajo pedido.

Referencias

Rosca-freno bajo pedido, por favor consulten el anexo de Datos Técnicos.

Otros productos

- Tornillos de Bola, sin cabeza, con rosca fina
- Tornillos de Bola, sin cabeza, bola completa y casquillo hexalobular

Dibujo

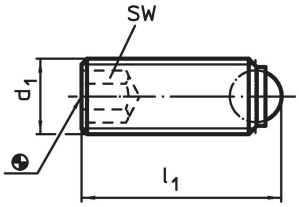

Información para el pedido

Dimensiones			SW	Capacidad de carga estática[1] máx.	máx.		Referencia
d_1	l_1	diámetro de la bola					
[mm]			[mm]	[kN]	[°C]	[g]	
bola completa, Acero termotratado							
M4	**10**	2,5	2	3,5	250	0,5	**22720.0044**

[1] Los valores de carga indicados no se aplican para los modelos en acero inoxidable (excepto los que montan bola de termoplástico).

Ejemplo de aplicación

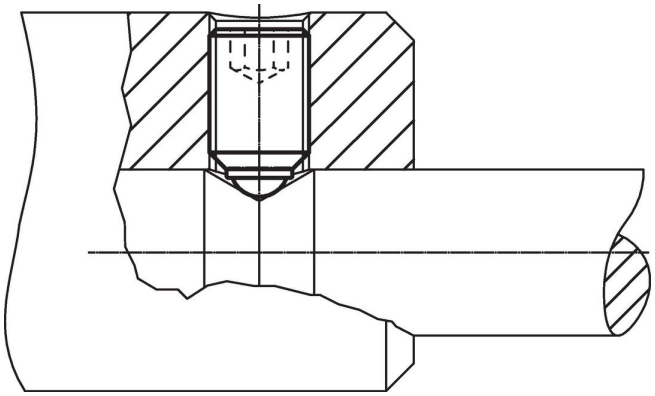

Cumplimiento

Cumple con RoHS

Contiene plomo - cumple con las excepciones 6a / 6b / 6c.

Contiene sustancias SEP > 0,1% p / p

Contiene plomo - Lista SVHC [REACH] desde 23.01.2024.

Contiene sustancias de la Proposición 65

El plomo puede causar cáncer y daño reproductivo debido a la exposición
https://www.P65Warnings.ca.gov/

Libre de Materiales Conflictivos

Este producto no contiene ninguna sustancia designada como "minerales en conflicto" como tantalio, estaño, oro o tungsteno de la República Democrática del Congo o países adyacentes.