Tornillos de Bola • con cabeza, bola completa

22710.0762

Descripción del producto

Los tornillos de empuje esféricos también se pueden utilizar para posicionar y sujetar, apretar o soportar superficies no paralelas.

Material

Bola
- Acero inoxidable, templado

Tornillo
- Acero inoxidable 1.4305

Más información

Notas

Ejecuciones especiales bajo pedido.

Referencias

Rosca-freno bajo pedido, por favor consulten el anexo de Datos Técnicos.

Dibujo

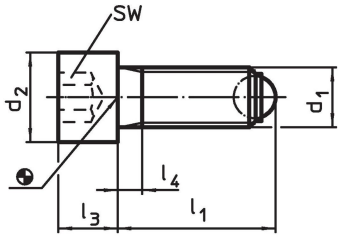

Información para el pedido

Dimensiones						SW	Capacidad de carga estática[1] máx.		Referencia
d_1	l_1 ~	d_2	l_3	l_4	diámetro de la bola				
[mm]						[mm]	[kN]	[g]	
bola completa, Acero inoxidable									
M8	**21,2**	13	8	3,5	5,5	6	15	13	22710.0762

[1] Valores de carga indicados no válidos para los modelos en acero inoxidable.

Ejemplo de aplicación

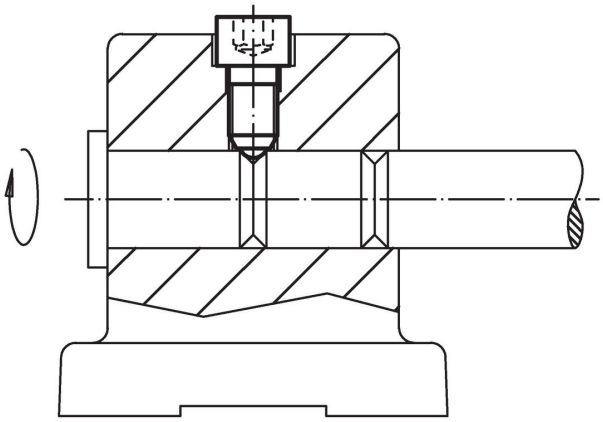

Cumplimiento

Cumple con RoHS
Cumple con la Directiva 2011/65/UE y la Directiva 2015/863.

No contiene sustancias SVHC
Ninguna sustancia SVHC con más del 0,1% p/p contenida - Lista SVHC [REACH] desde 23.01.2024.

No contiene sustancias de la Proposición 65
No se incluyen sustancias de la Propuesta 65.
https://www.P65Warnings.ca.gov/

Libre de Materiales Conflictivos
Este producto no contiene ninguna sustancia designada como "minerales en conflicto" como tantalio, estaño, oro o tungsteno de la República Democrática del Congo o países adyacentes.