Tornillos de Bola • sin cabeza, con bloqueo que impide el giro de la bola

22700.0762

Descripción del producto

Estos tornillos de bola también se pueden utilizar para sujetar, apretar o soportar superficies no paralelas.
La bola móvil de cara truncada permite una transmisión de carga plana.

Material

Bola
- Acero para rodamiento, templado

Tornillo
- Acero termotratado, 1200 ±100 N/mm^2

Más información

Notas

Bola bloqueada para impedir su giro.
Ejecuciones especiales bajo pedido.

Referencias

Rosca-freno bajo pedido, por favor consulten el anexo de Datos Técnicos.

Otros productos

- Tornillos de Bola, sin cabeza, bola truncada
- Tornillos de Bola, sin cabeza, con rosca fina
- Tornillos de Bola, sin cabeza, bola truncada y casquillo hexalobular

Dibujo

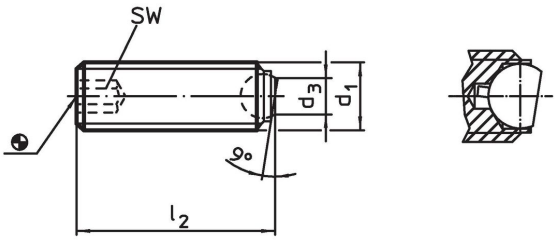

Información para el pedido

Dimensiones d_1	l_2	d_3	diámetro de la bola	SW [mm]	Capacidad de carga estática[1] máx. [kN]	[g]	Referencia
[mm]							
bola truncada, superfície de apoyo estriada, Acero termotratado							
M16	**25**	10,7	12	8	36	27	**22700.0762**

[1] Valores de carga indicados no válidos para los modelos en acero inoxidable.

Ejemplo de aplicación

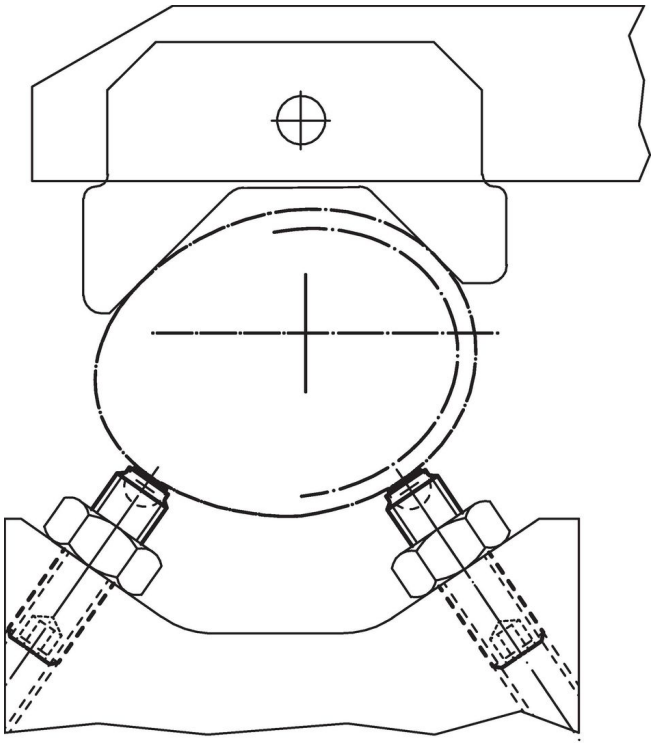

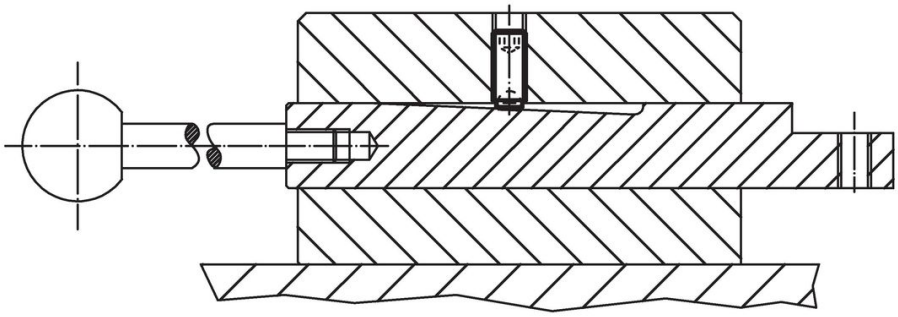

Cumplimiento

Cumple con RoHS
Contiene plomo - cumple con las excepciones 6a / 6b / 6c.

Contiene sustancias SEP > 0,1% p / p
Contiene plomo - Lista SVHC [REACH] desde 23.01.2024.

Contiene sustancias de la Proposición 65
El plomo puede causar cáncer y daño reproductivo debido a la exposición
https://www.P65Warnings.ca.gov/

Libre de Materiales Conflictivos
Este producto no contiene ninguna sustancia designada como "minerales en conflicto" como tantalio, estaño, oro o tungsteno de la República Democrática del Congo o países adyacentes.