Tornillos de Bola • con cabeza, con bloqueo que impide el giro de la bola

22700.0084

Descripción del producto

Estos tornillos de bola también se pueden utilizar para sujetar, apretar o soportar superficies no paralelas.
La bola móvil de cara truncada permite una transmisión de carga plana.

Material

Bola
- Acero para rodamiento, templado

Tornillo
- Acero termotratado, 1200 ±100 N/mm^2

Más información

Notas

Nota: Respetar el final de rosca l_4 !
Bola bloqueada para impedir su giro.
Ejecuciones especiales bajo pedido.

Referencias

Rosca-freno bajo pedido, por favor consulten el anexo de Datos Técnicos.

Otros productos

- Tornillos de Bola, con cabeza, bola truncada

Dibujo

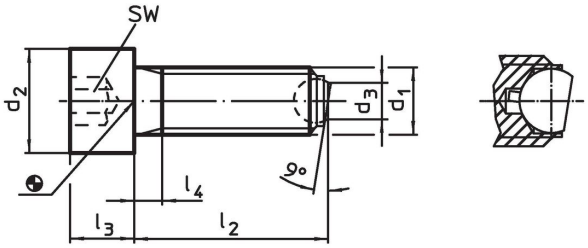

Información para el pedido

Dimensiones d_1	l_2 ~	d_2	d_3	l_3	l_4	diámetro de la bola	SW	Capacidad de carga estática[1] máx.		Referencia
[mm]							[mm]	[kN]	[g]	
bola truncada, superfície de apoyo plana, Acero termotratado										
M8	**35**	13	4,5	8	3,5	5,5	6	9	17	22700.0084

[1] Valores de carga indicados no válidos para los modelos en acero inoxidable.

Ejemplo de aplicación

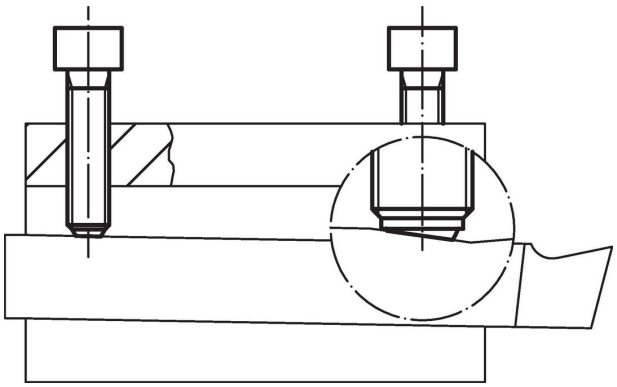

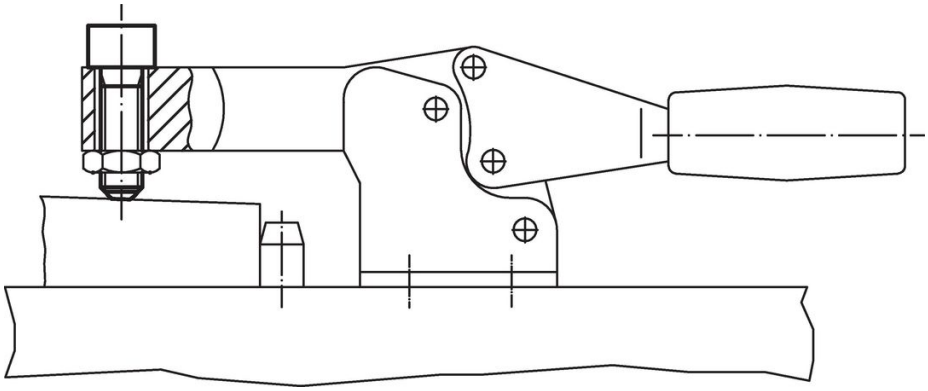

Cumplimiento

Cumple con RoHS
Cumple con la Directiva 2011/65/UE y la Directiva 2015/863.

No contiene sustancias SVHC
Ninguna sustancia SVHC con más del 0,1% p/p contenida - Lista SVHC [REACH] desde 23.01.2024.

No contiene sustancias de la Proposición 65
No se incluyen sustancias de la Propuesta 65.
https://www.P65Warnings.ca.gov/

Libre de Materiales Conflictivos
Este producto no contiene ninguna sustancia designada como "minerales en conflicto" como tantalio, estaño, oro o tungsteno de la República Democrática del Congo o países adyacentes.