Soportes • regulable
22690.0630

Descripción del producto

Los soportes ajustables con superficie de apoyo templada por inducción se pueden utilizar como asientos y topes.

Material

Soportes
- Acero termotratado, templado, calidad 10.9, pavonado / superficie de apoyo templada por inducción

Tuerca
- Acero termotratado, calidad 8.8 (ISO 4035), pavonado

Dibujo

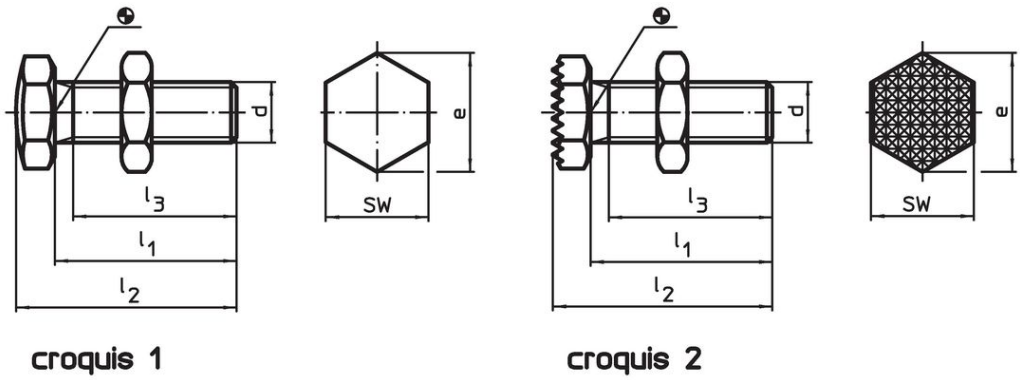

Información para el pedido

d	Dimensiones l_1 ±1,5 [mm]	l_2 ±1,5 [mm]	l_3 mín. [mm]	e [mm]	SW [mm]	[g]	Referencia
superficie de apoyo estriada – croquis 2							
M10	**30**	36	25,5	19,6	17	31	22690.0630

Ejemplo de aplicación

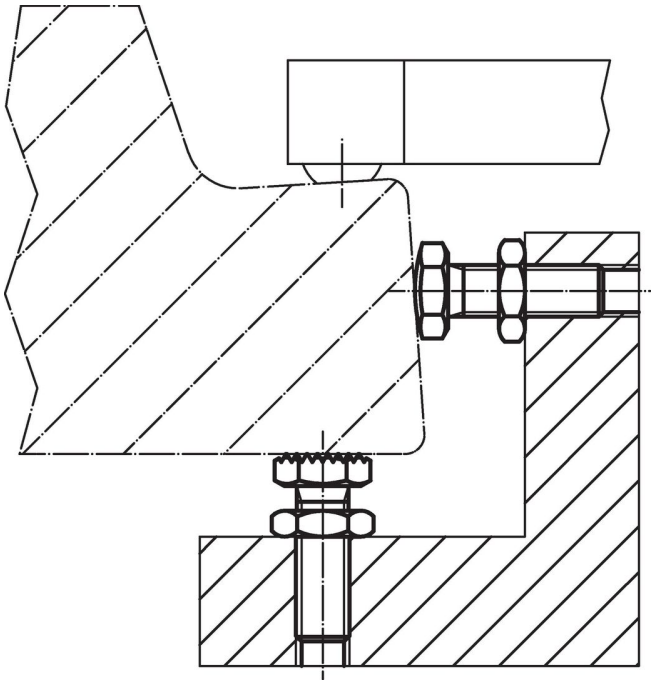

Cumplimiento

Cumple con RoHS
Cumple con la Directiva 2011/65/UE y la Directiva 2015/863.

No contiene sustancias SVHC
Ninguna sustancia SVHC con más del 0,1% p/p contenida - Lista SVHC [REACH] desde 23.01.2024.

No contiene sustancias de la Proposición 65
No se incluyen sustancias de la Propuesta 65.
https://www.P65Warnings.ca.gov/

Libre de Materiales Conflictivos
Este producto no contiene ninguna sustancia designada como "minerales en conflicto" como tantalio, estaño, oro o tungsteno de la República Democrática del Congo o países adyacentes.