Soportes • regulable
22690.0608

Descripción del producto

Los soportes ajustables con superficie de apoyo templada por inducción se pueden utilizar como asientos y topes.

Material

Soportes
- Acero termotratado, templado, calidad 10.9, pavonado / superficie de apoyo templada por inducción

Tuerca
- Acero termotratado, calidad 8.8 (ISO 4035), pavonado

Dibujo

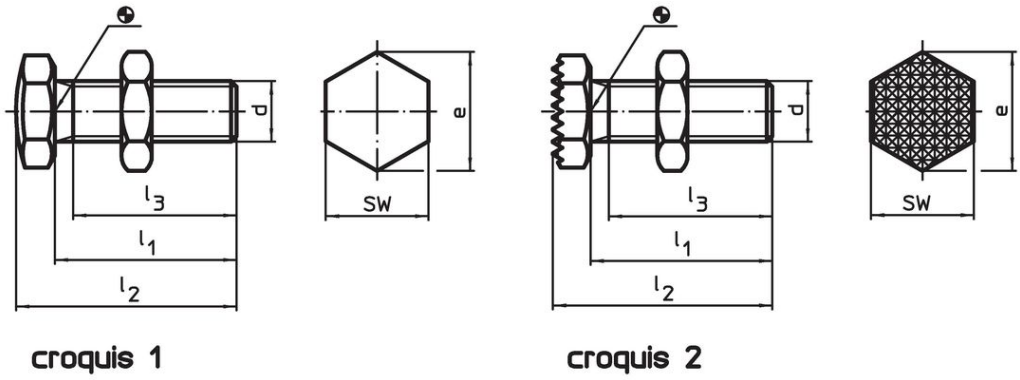

Información para el pedido

d	Dimensiones l_1 ±1,5	l_2 ±1,5	l_3 mín.	e	SW [mm]	[g]	Referencia
		[mm]					
superficie de apoyo esférica – croquis 1							
M8	**25**	30	21	14,5	13	15	**22690.0608**

Ejemplo de aplicación

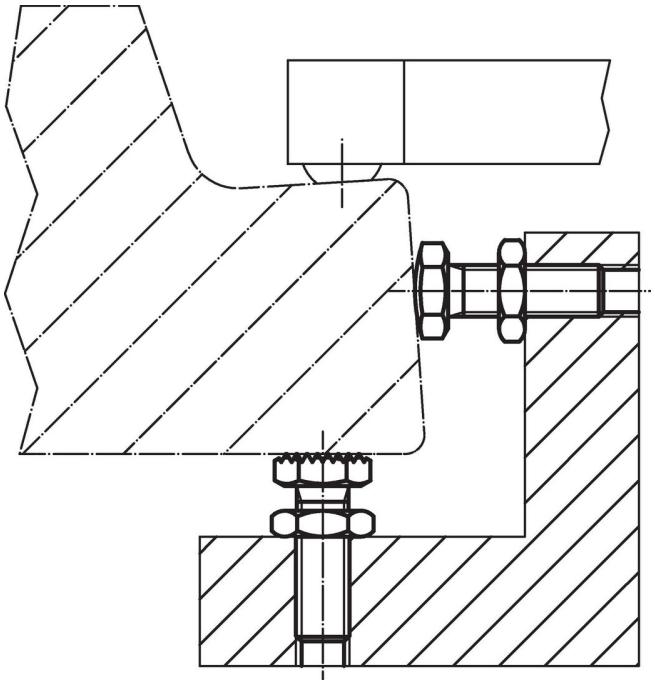

Cumplimiento

Cumple con RoHS
Cumple con la Directiva 2011/65/UE y la Directiva 2015/863.

No contiene sustancias SVHC
Ninguna sustancia SVHC con más del 0,1% p/p contenida - Lista SVHC [REACH] desde 23.01.2024.

No contiene sustancias de la Proposición 65
No se incluyen sustancias de la Propuesta 65.
https://www.P65Warnings.ca.gov/

Libre de Materiales Conflictivos
Este producto no contiene ninguna sustancia designada como "minerales en conflicto" como tantalio, estaño, oro o tungsteno de la República Democrática del Congo o países adyacentes.