Pies • DIN 6320 con espiga roscada
22640.0102

Descripción del producto

Los pies se pueden utilizar tanto como un pie como un elemento de apoyo y tope.
Superficie de apoyo sin distorsión.

Material

- Acero termotratado, no templado, pavonado

Dibujo

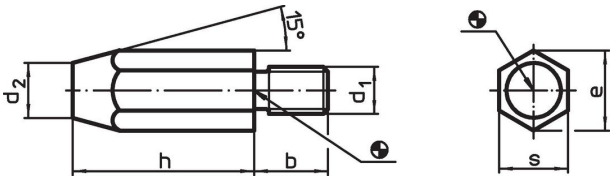

Información para el pedido

Dimensiones						Par de apriete máx.		Referencia
h	d_1	b	d_2	e	s			
[mm]						[Nm]	[g]	
40	**M10**	16	13	19,6	17	32	80	**22640.0102**

Ejemplo de aplicación

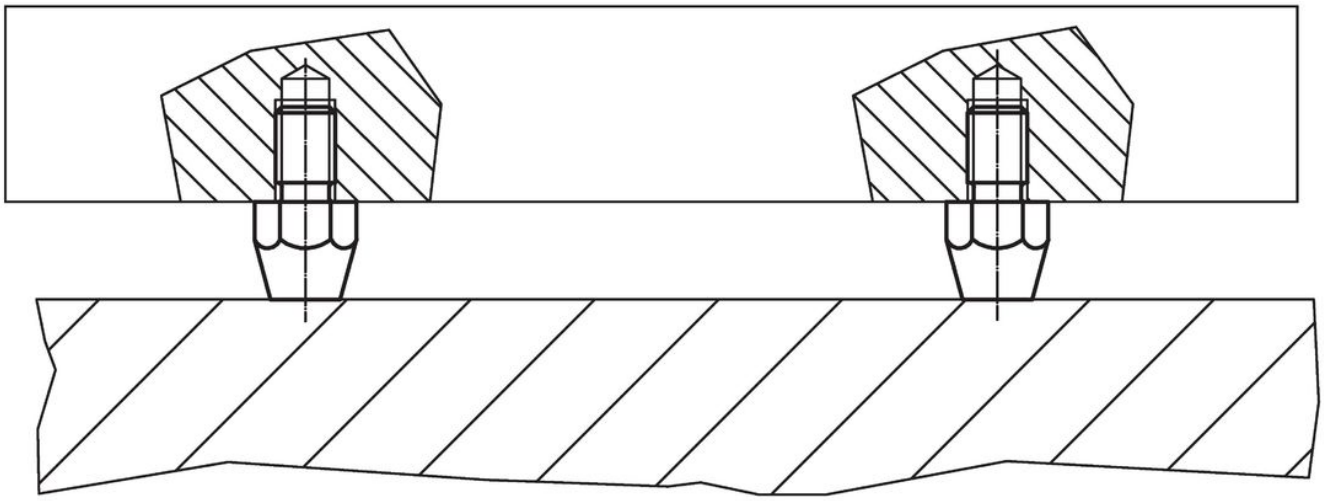

Cumplimiento

Cumple con RoHS

Contiene plomo - cumple con las excepciones 6a / 6b / 6c.

Contiene sustancias SEP > 0,1% p / p

Contiene plomo - Lista SVHC [REACH] desde 23.01.2024.

Contiene sustancias de la Proposición 65

El plomo puede causar cáncer y daño reproductivo debido a la exposición
https://www.P65Warnings.ca.gov/

Libre de Materiales Conflictivos

Este producto no contiene ninguna sustancia designada como "minerales en conflicto" como tantalio, estaño, oro o tungsteno de la República Democrática del Congo o países adyacentes.