Centradores • con punta de bola

22630.0348

Descripción del producto

Los centradores con punta de bola facilitan la inserción y extracción evitando la inclinación de sujeción.

Material

- Acero inoxidable 1.4305, desbastado, superficie templada

Más información

Otros productos

- Centradores, DIN 6321
- Centradores, con orificio similar al DIN 6321

Dibujo

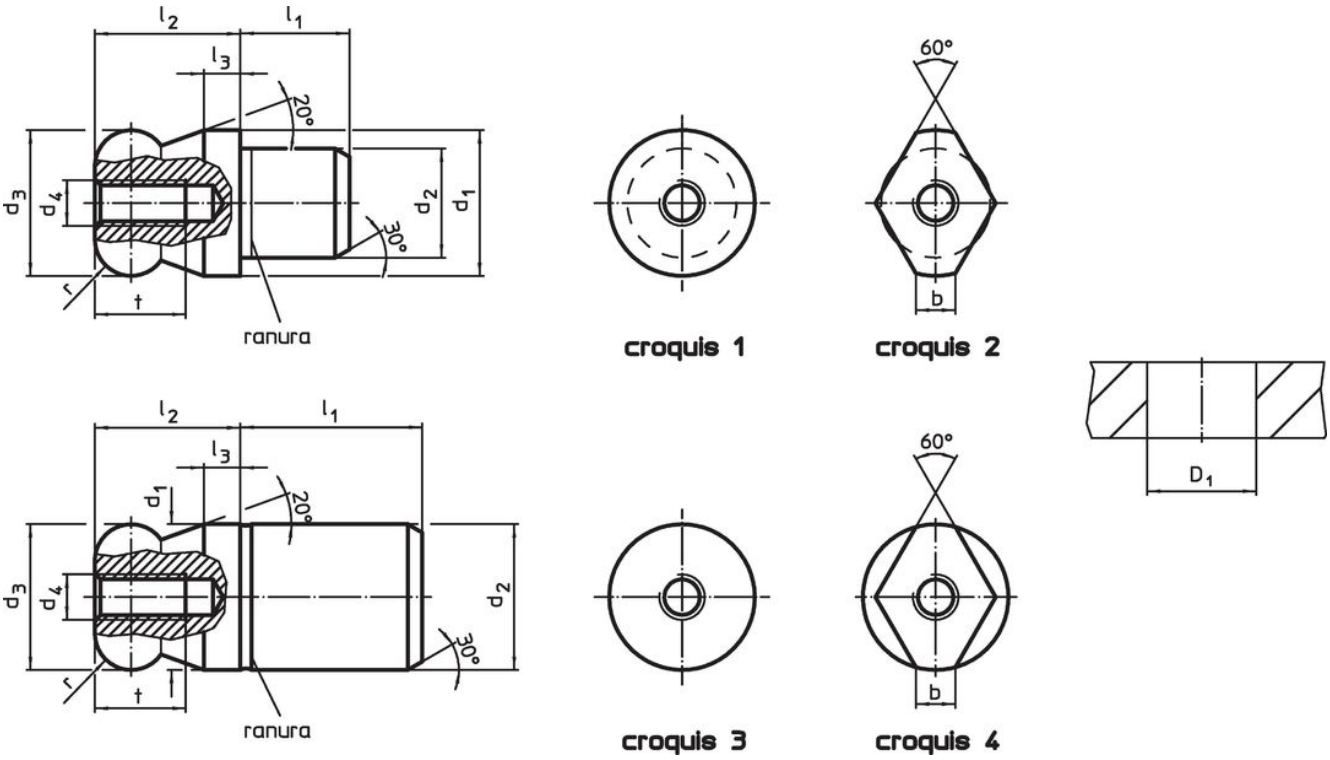

Información para el pedido

Dimensiones									Alojamiento		Referencia
d_1 g6	d_2 n6	d_3 -0,01 -0,05	d_4	l_1	l_2	l_3	t	r	D_1 H7		
[mm]									[mm]	[g]	
bola completa – croquis 1, Acero inoxidable											
8	**6**	8	M3	6	8	2	6	2	6	4	22630.0348

Ejemplo de aplicación

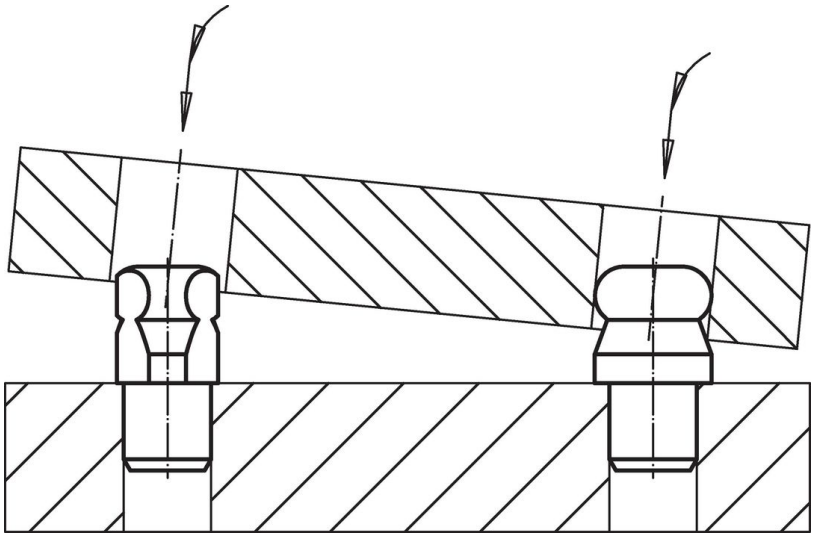

Cumplimiento

Cumple con RoHS
Cumple con la Directiva 2011/65/UE y la Directiva 2015/863.

No contiene sustancias SVHC
Ninguna sustancia SVHC con más del 0,1% p/p contenida - Lista SVHC [REACH] desde 23.01.2024.

No contiene sustancias de la Proposición 65
No se incluyen sustancias de la Propuesta 65.
https://www.P65Warnings.ca.gov/

Libre de Materiales Conflictivos
Este producto no contiene ninguna sustancia designada como "minerales en conflicto" como tantalio, estaño, oro o tungsteno de la República Democrática del Congo o países adyacentes.