Centradores • DIN 6321

22630.0030

Descripción del producto

Los apoyos cilíndricos son usados para colocar piezas en agujeros con tolerancias y también como topes y pies.
Los soportes planos se utilizan para compensar diferencias en tolerancia entre dos taladros o definir el posicionamiento de piezas en una sola dirección.
La superfície de apoyo del centrador no tiene centro (croquis 1).

Material

- Acero de utillajes, templado, rectificado

Más información

Otros productos

- Centradores, con orificio similar al DIN 6321
- Centradores, con punta de bola

Dibujo

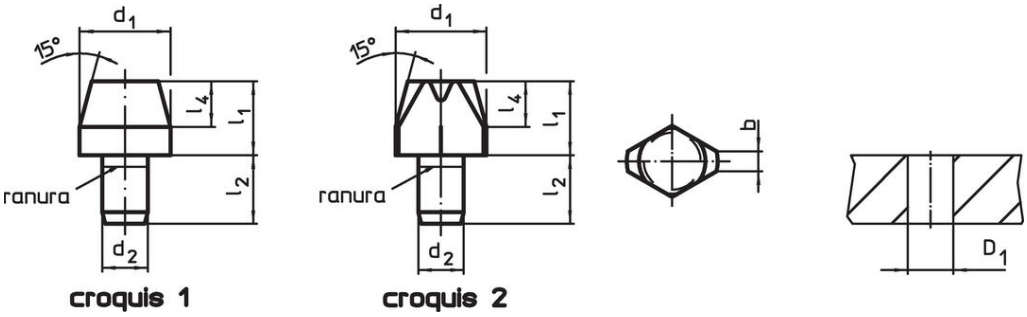

Información para el pedido

Dimensiones					Alojamiento		Referencia
d_1 g6	l_1	d_2 n6	l_2	l_4	D_1 H7		
[mm]					[mm]	[g]	
soporte-centrador, cilíndrico, DIN 6321, forma B – croquis 1							
20	**15**	12	18	9	12	58	22630.0030

Ejemplo de aplicación

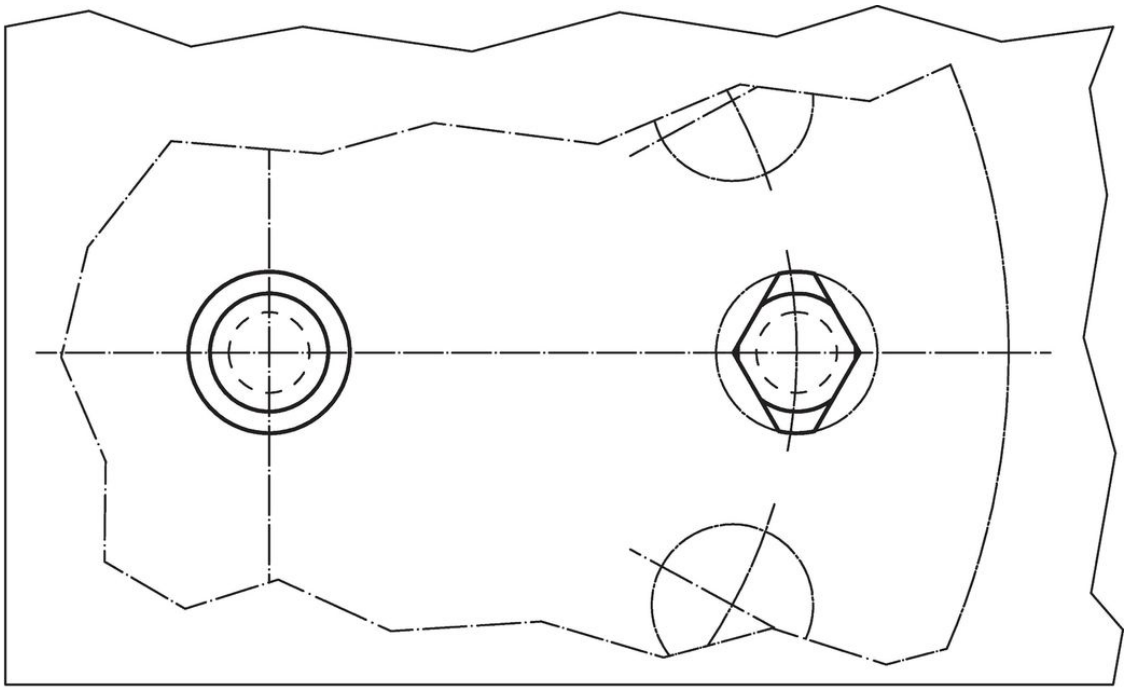

Cumplimiento

Cumple con RoHS
Cumple con la Directiva 2011/65/UE y la Directiva 2015/863.

No contiene sustancias SVHC
Ninguna sustancia SVHC con más del 0,1% p/p contenida - Lista SVHC [REACH] desde 23.01.2024.

No contiene sustancias de la Proposición 65
No se incluyen sustancias de la Propuesta 65.
https://www.P65Warnings.ca.gov/

Libre de Materiales Conflictivos
Este producto no contiene ninguna sustancia designada como "minerales en conflicto" como tantalio, estaño, oro o tungsteno de la República Democrática del Congo o países adyacentes.