Insertos de Metal Duro • para agujero central

22620.0231

Descripción del producto

Elemento de base para montaje en dispositivos de fijación, mordazas, brazos de sujeción. Transmisión flotante de altas fuerzas de cierre, por ejemplo para piezas de forja o fundición.

Material

Inserto
- Metal duro, en punta

Cuerpo
- Acero termotratado, templado, fosfatado

Montaje

Montaje mediante orificio, puede sujetarse con un tornillo.

Dibujo

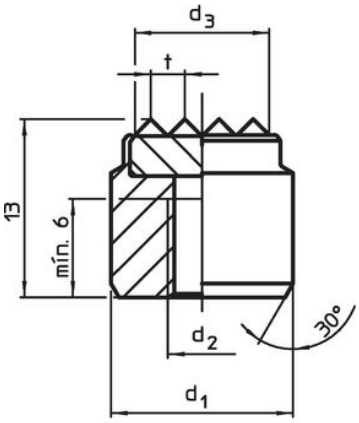

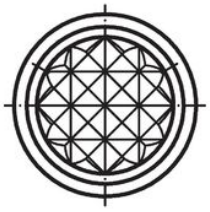

croquis 1

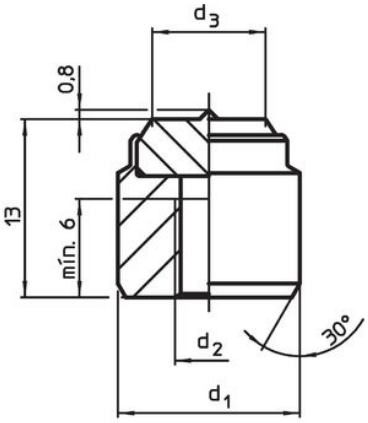

croquis 2

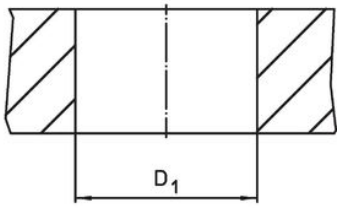

Información para el pedido

Dimensiones			Alojamiento		Referencia
d_1 n6	d_2	d_3 ~	D_1 H7		
[mm]			[mm]	[g]	
en punta – croquis 2					
14	M6	9,3	14	15	22620.0231

Ejemplo de aplicación

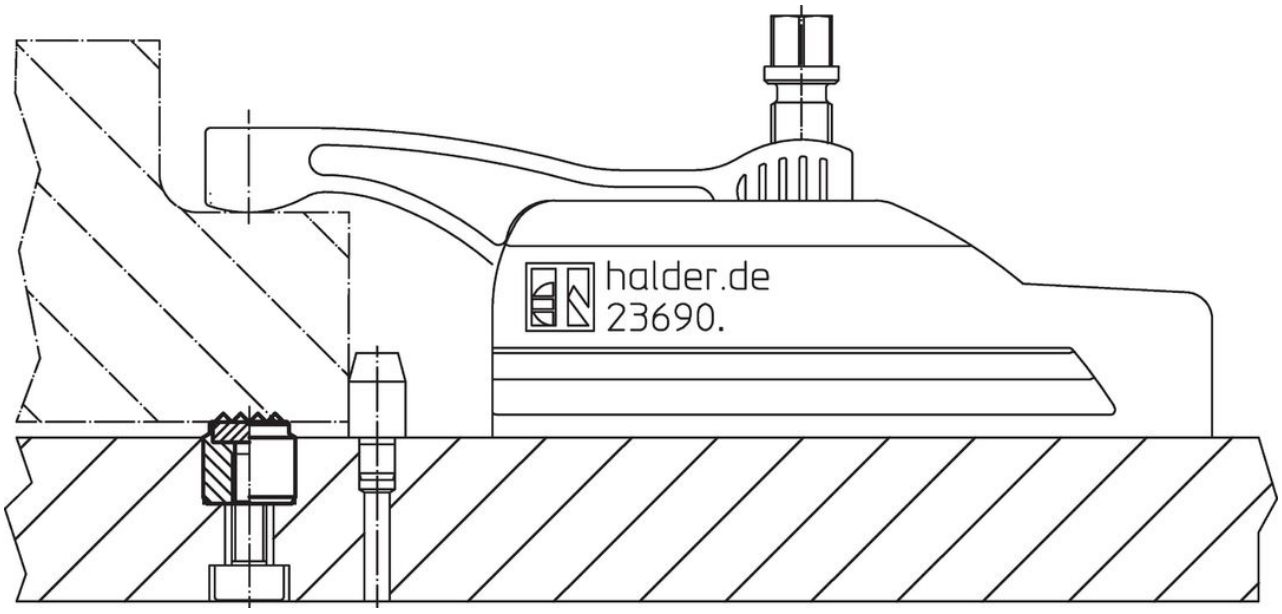

Cumplimiento

Cumple con RoHS
Contiene plomo - cumple con las excepciones 6a / 6b / 6c.

Contiene sustancias SEP > 0,1% p / p
Contiene plomo - Lista SVHC [REACH] desde 23.01.2024.

Contiene sustancias de la Proposición 65

El plomo puede causar cáncer y daño reproductivo debido a la exposición
https://www.P65Warnings.ca.gov/

Libre de Materiales Conflictivos
Este producto no contiene ninguna sustancia designada como "minerales en conflicto" como tantalio, estaño, oro o tungsteno de la República Democrática del Congo o países adyacentes.