# Insertos de Metal Duro • para agujero central

## 22620.0215

### Descripción del producto

Elemento de base para montaje en dispositivos de fijación, mordazas, brazos de sujeción. Transmisión flotante de altas fuerzas de cierre, por ejemplo para piezas de forja o fundición.

**Material**

**Inserto**
- Metal duro, estriado

**Cuerpo**
- Acero termotratado, templado, fosfatado

**Montaje**

Montaje mediante orificio, puede sujetarse con un tornillo.

### Dibujo

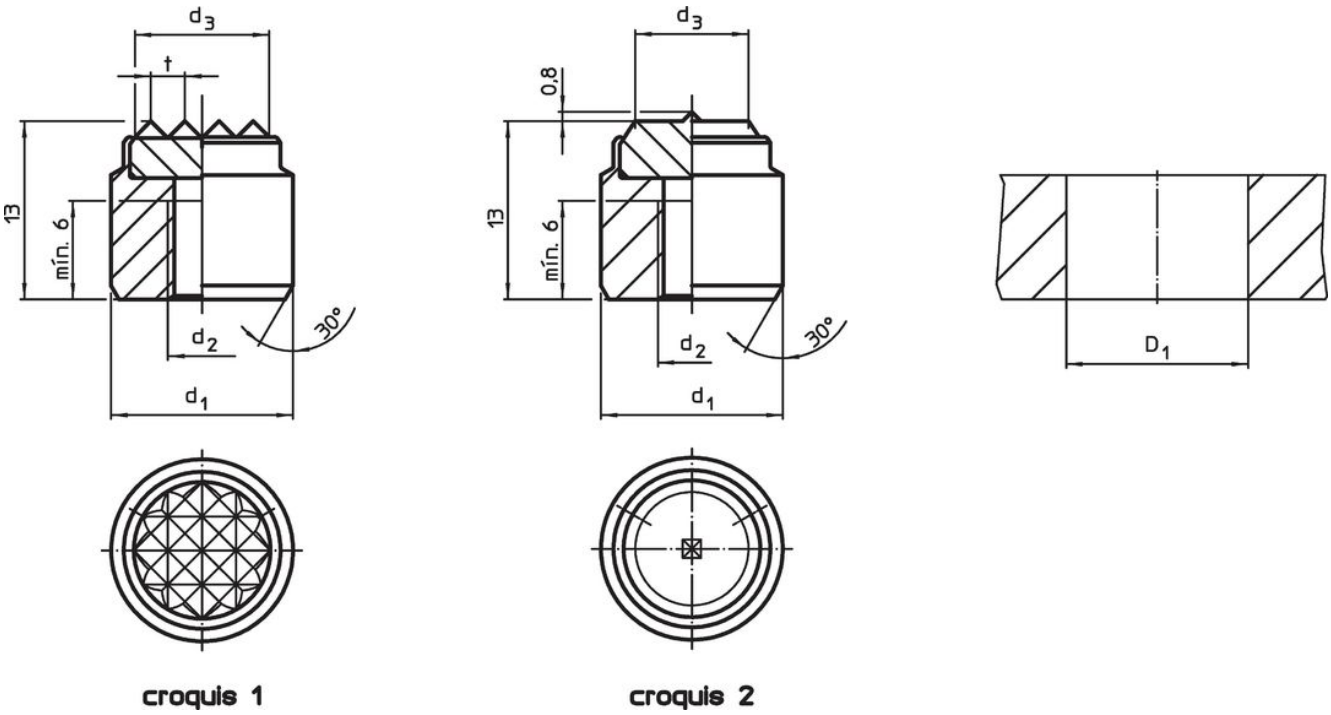


### Información para el pedido

| Dimensiones | | | | Alojamiento | | Referencia |
|---|---|---|---|---|---|---|
| $d_1$ n6 | $d_2$ | $d_3$ ~ | t | $D_1$ H7 | | |
| [mm] | | | | [mm] | [g] | |
| **estriado – croquis 1** | | | | | | |
| **20** | M6 | 16 | 3 | 20 | 31 | 22620.0215 |

## Ejemplo de aplicación

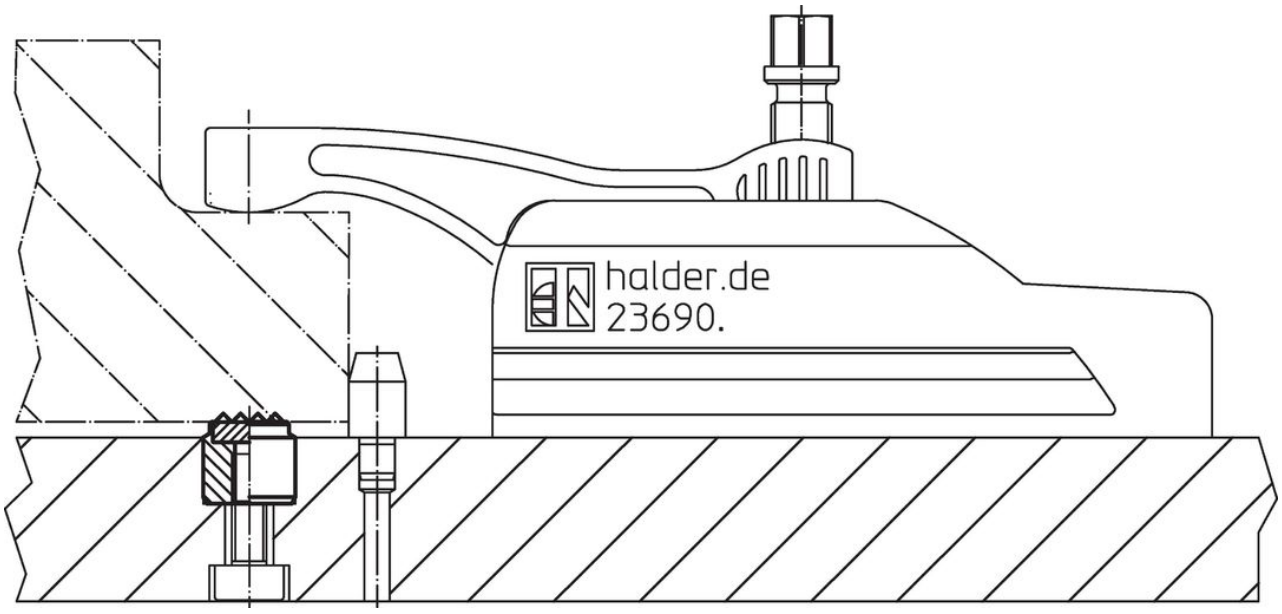


## Cumplimiento

**Cumple con RoHS**
Contiene plomo - cumple con las excepciones 6a / 6b / 6c.

**Contiene sustancias SEP > 0,1% p / p**
Contiene plomo - Lista SVHC [REACH] desde 23.01.2024.

**Contiene sustancias de la Proposición 65**

El plomo puede causar cáncer y daño reproductivo debido a la exposición
https://www.P65Warnings.ca.gov/

**Libre de Materiales Conflictivos**
Este producto no contiene ninguna sustancia designada como "minerales en conflicto" como tantalio, estaño, oro o tungsteno de la República Democrática del Congo o países adyacentes.