# Apoyos de bridaje redondos/cuadrados • con inserto de metal duro, estriado

22620.0154

## Descripción del producto

Elemento de base para montaje en dispositivos de fijación, mordazas, brazos de sujeción. Transmisión flotante de altas fuerzas de cierre, por ejemplo para piezas de forja o fundición.

### Material

**Cuerpo**
- Acero para herramientas, pavonado

**Estriado**
- Placa de metal duro, soldada

### Montaje

La pieza cuadrada es adecuada para alineamientos, proporcionando una superficie de soporte para altas fuerzas de sujeción.

## Dibujo

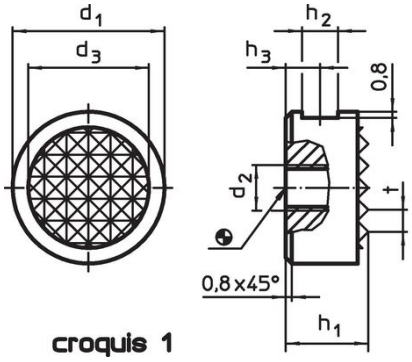


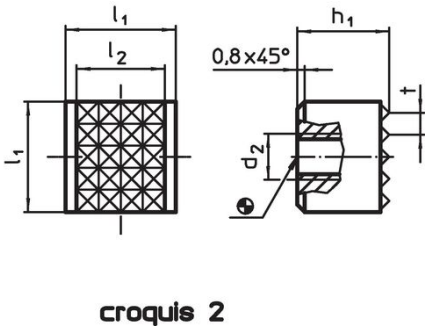


## Información para el pedido

| Dimensiones | | | | | | Referencia |
|---|---|---|---|---|---|---|
| $h_1$ -0,13 | $l_1$ -0,13 | $d_2$ | $l_2$ | t | | |
| [mm] | | | | | [g] | |
| **cuadrado – croquis 2** | | | | | | |
| **12** | **12** | M5 | 10,3 | 3 | 12 | **22620.0154** |

## Ejemplo de aplicación

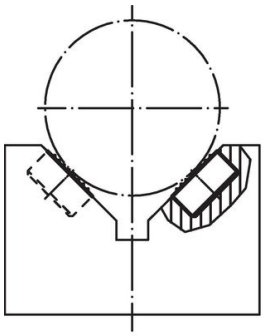

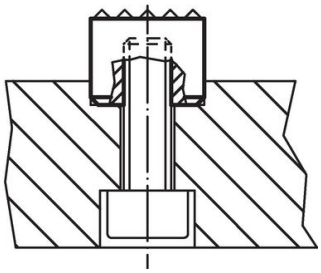

## Cumplimiento

### Cumple con RoHS
Cumple con la Directiva 2011/65/UE y la Directiva 2015/863.

### No contiene sustancias SVHC
Ninguna sustancia SVHC con más del 0,1% p/p contenida - Lista SVHC [REACH] desde 23.01.2024.

### No contiene sustancias de la Proposición 65
No se incluyen sustancias de la Propuesta 65.
https://www.P65Warnings.ca.gov/

### Libre de Materiales Conflictivos
Este producto no contiene ninguna sustancia designada como "minerales en conflicto" como tantalio, estaño, oro o tungsteno de la República Democrática del Congo o países adyacentes.