Apoyos de bridaje redondos/cuadrados • con inserto de metal duro, estriado

22620.0020

Descripción del producto

Elemento de base para montaje en dispositivos de fijación, mordazas, brazos de sujeción. Transmisión flotante de altas fuerzas de cierre, por ejemplo para piezas de forja o fundición.

Material

Cuerpo
- Acero para herramientas, pavonado

Estriado
- Placa de metal duro, soldada

Montaje

La pieza cuadrada es adecuada para alineamientos, proporcionando una superficie de soporte para altas fuerzas de sujeción.

Dibujo

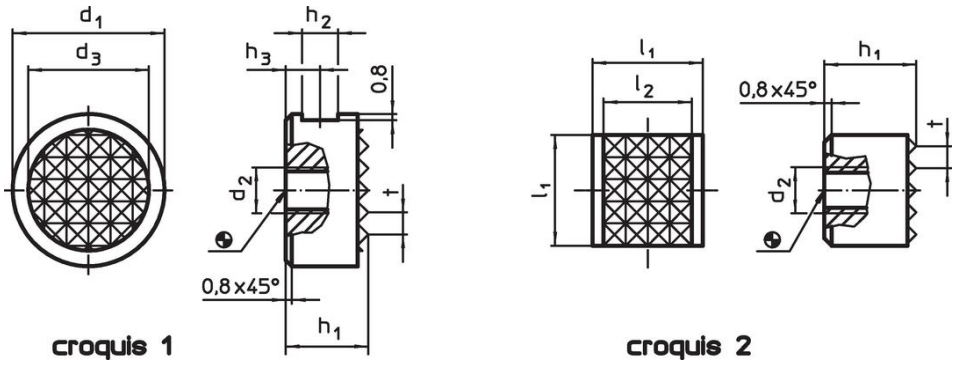

Información para el pedido

Dimensiones								Referencia
d_1 -0,13	h_1 -0,13	d_2	d_3	h_2	h_3	t		
[mm]							[g]	
redondo – croquis 1								
12	**10**	M5	9,5	4,75	4,5	3	7,6	**22620.0020**

Ejemplo de aplicación

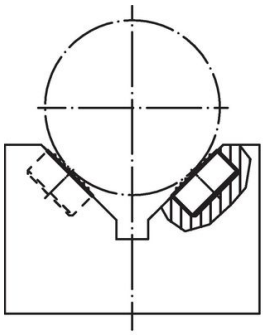

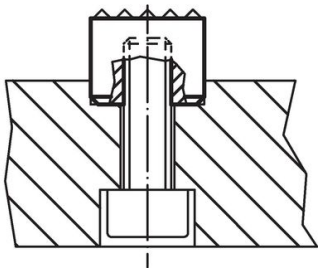

Cumplimiento

Cumple con RoHS
Cumple con la Directiva 2011/65/UE y la Directiva 2015/863.

No contiene sustancias SVHC
Ninguna sustancia SVHC con más del 0,1% p/p contenida - Lista SVHC [REACH] desde 23.01.2024.

No contiene sustancias de la Proposición 65
No se incluyen sustancias de la Propuesta 65.
https://www.P65Warnings.ca.gov/

Libre de Materiales Conflictivos
Este producto no contiene ninguna sustancia designada como "minerales en conflicto" como tantalio, estaño, oro o tungsteno de la República Democrática del Congo o países adyacentes.