Roscas de Unión

22591.0210

Descripción del producto

Utilizable como pie o apoyo articulado.
Diseño compacto para una nivelación simple mediante llave plana en la rosca o preferiblemente por medio de un hexágono interior.

Material

Cuerpo
- Acero inoxidable 1.4305

Rótula
- Acero inoxidable 1.4305

Más información

Notas

Las roscas de unión deben usarse exclusivamente con pesos a compresión.

Dibujo

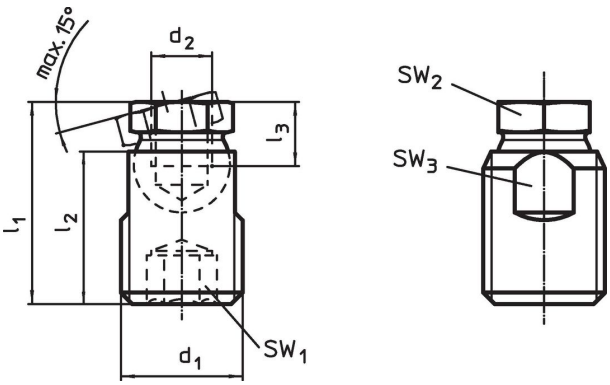

Información para el pedido

Dimensiones					SW1	SW2	SW3	Capacidad de carga estática máx.		Referencia
d1	d2	l1 ±0,5	l2	l3 mín.						
[mm]					[mm]	[mm]	[mm]	[kN]	[g]	
Acero inoxidable										
M24	**M10**	39,9	30	9	12	19	20	28	87	22591.0210

Ejemplo de aplicación

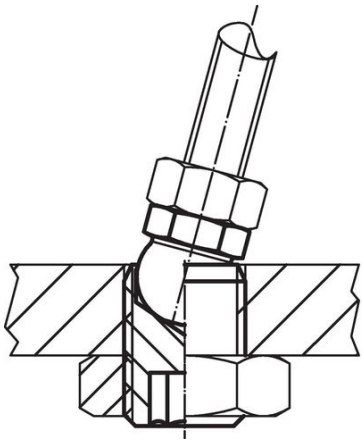

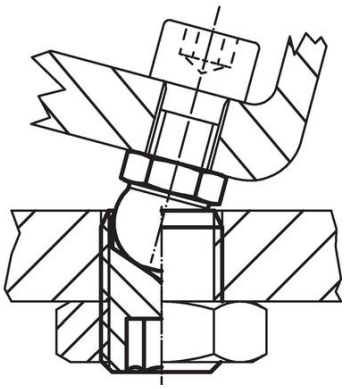

Cumplimiento

Cumple con RoHS
Cumple con la Directiva 2011/65/UE y la Directiva 2015/863.

No contiene sustancias SVHC
Ninguna sustancia SVHC con más del 0,1% p/p contenida - Lista SVHC [REACH] desde 23.01.2024.

No contiene sustancias de la Proposición 65
No se incluyen sustancias de la Propuesta 65.
https://www.P65Warnings.ca.gov/

Libre de Materiales Conflictivos
Este producto no contiene ninguna sustancia designada como "minerales en conflicto" como tantalio, estaño, oro o tungsteno de la República Democrática del Congo o países adyacentes.