Roscas de Unión

22591.0006

Descripción del producto

Utilizable como pie o apoyo articulado.
Diseño compacto para una nivelación simple mediante llave plana en la rosca o preferiblemente por medio de un hexágono interior.

Material

Cuerpo
- Acero termotratado, templado, pavonado

Rótula
- Acero termotratado, templado, pavonado

Más información

Notas

Las roscas de unión deben usarse exclusivamente con pesos a compresión.

Dibujo

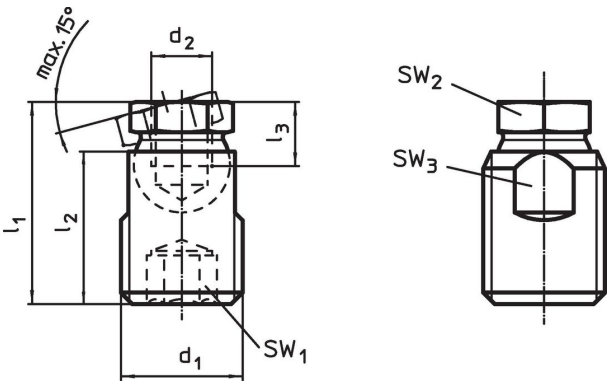

Información para el pedido

Dimensiones					SW_1	SW_2	SW_3	Capacidad de carga estática máx.		Referencia
d_1	d_2	l_1 ±0,5	l_2	l_3 mín.						
[mm]					[mm]	[mm]	[mm]	[kN]	[g]	
Acero										
M12	**M6**	21,2	16	5	6	9	10	10	10	**22591.0006**

Ejemplo de aplicación

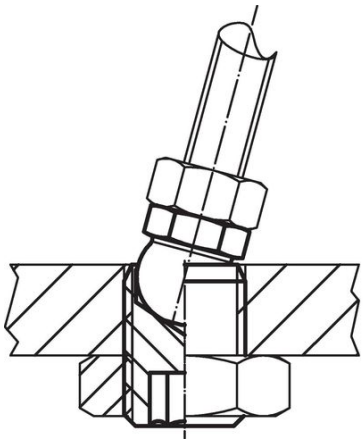

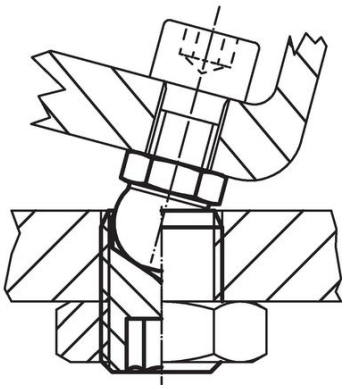

Cumplimiento

Cumple con RoHS
Contiene plomo - cumple con las excepciones 6a / 6b / 6c.

Contiene sustancias SEP > 0,1% p / p
Contiene plomo - Lista SVHC [REACH] desde 23.01.2024.

Contiene sustancias de la Proposición 65
El plomo puede causar cáncer y daño reproductivo debido a la exposición
https://www.P65Warnings.ca.gov/

Libre de Materiales Conflictivos
Este producto no contiene ninguna sustancia designada como "minerales en conflicto" como tantalio, estaño, oro o tungsteno de la República Democrática del Congo o países adyacentes.