Patines Articulados • con antideslizante

22590.1672

Descripción del producto

Los patines articulados se pueden utilizar como pies o apoyos. No se pueden compensar superficies de rodamiento paralelas de hasta 15°.
La cubierta plástica en el patín articulado evita el deslizamiento.

Material

Rótula con eje
- Acero inoxidable 1.4305

Tapa de goma
- Goma, negra

Contratuerca
- Acero inoxidable A2, ISO 4032

Patín
- Acero inoxidable 1.4305

Más información

Notas

Para las versiones d_1 = M10 y M12 la arandela de bloqueo conforme al DIN 934.

Dibujo

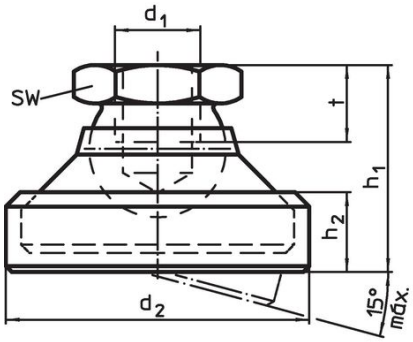

croquis 1

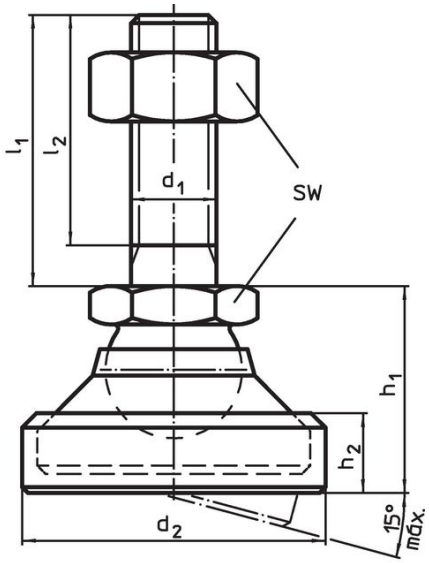

croquis 2

Información para el pedido

Dimensiones						SW	Capacidad de carga estática máx.		Referencia
d_1	l_1	d_2	l_2	h_1 ~	h_2				
[mm]						[mm]	[kN]	[g]	
patín y rótula con eje de acero – croquis 2, Acero inoxidable									
M16	**200**	56	194	37,5	15,5	24	36	630	22590.1672

Cumplimiento

Cumple con RoHS

Cumple con la Directiva 2011/65/UE y la Directiva 2015/863.

No contiene sustancias SVHC

Ninguna sustancia SVHC con más del 0,1% p/p contenida - Lista SVHC [REACH] desde 23.01.2024.

No contiene sustancias de la Proposición 65

No se incluyen sustancias de la Propuesta 65.
https://www.P65Warnings.ca.gov/

Libre de Materiales Conflictivos

Este producto no contiene ninguna sustancia designada como "minerales en conflicto" como tantalio, estaño, oro o tungsteno de la República Democrática del Congo o países adyacentes.