Patines Articulados • con antideslizante

22590.1488

Descripción del producto

Los patines articulados se pueden utilizar como pies o apoyos. No se pueden compensar superficies de rodamiento paralelas de hasta 15°.
La cubierta plástica en el patín articulado evita el deslizamiento.

Material

Rótula con eje
- Acero termotratado, pavonado

Tapa de goma
- Goma, negra

Contratuerca
- Acero, pavonado, ISO 4032

Patín
- Acero termotratado, templado, pavonado

Más información

Notas

Para las versiones d_1 = M10 y M12 la arandela de bloqueo conforme al DIN 934.

Dibujo

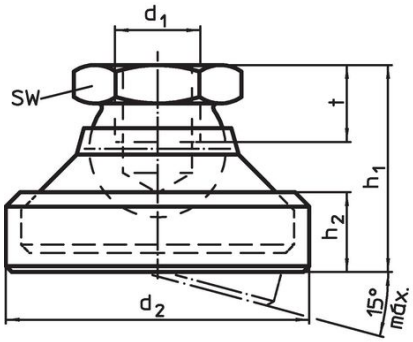

croquis 1

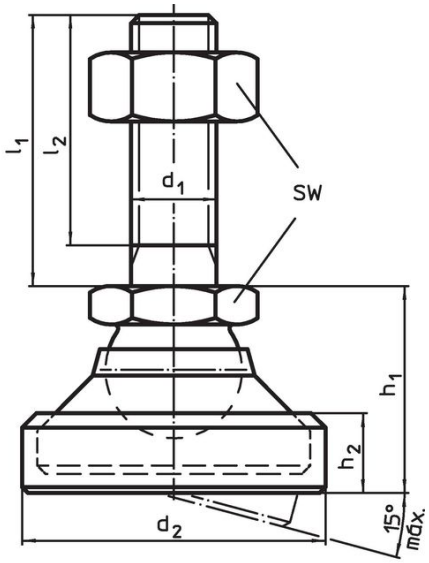

croquis 2

Información para el pedido

Dimensiones						SW	Capacidad de carga estática máx.		Referencia
d_1	l_1	d_2	l_2	h_1 ~	h_2				
[mm]						[mm]	[kN]	[g]	
patín y rótula con eje de acero – croquis 2, Acero termotratado									
M20	**200**	67	192,5	49,5	19,5	30	55	1080	**22590.1488**

Cumplimiento

Cumple con RoHS

Cumple con la Directiva 2011/65/UE y la Directiva 2015/863.

No contiene sustancias SVHC

Ninguna sustancia SVHC con más del 0,1% p/p contenida - Lista SVHC [REACH] desde 23.01.2024.

No contiene sustancias de la Proposición 65

No se incluyen sustancias de la Propuesta 65.
https://www.P65Warnings.ca.gov/

Libre de Materiales Conflictivos

Este producto no contiene ninguna sustancia designada como "minerales en conflicto" como tantalio, estaño, oro o tungsteno de la República Democrática del Congo o países adyacentes.