# Patines Articulados • con antideslizante

## 22590.1020

## Descripción del producto

Los patines articulados se pueden utilizar como pies o apoyos. No se pueden compensar superficies de rodamiento paralelas de hasta 15°.
La cubierta plástica en el patín articulado evita el deslizamiento.

### Material

**Rótula**
- Acero de decoletaje, templado por inducción, pavonado

**Tapa de goma**
- Goma, negra

**Patín**
- Acero termotratado, templado, pavonado

**Más información**

### Notas

Para las versiones $d_1$ = M10 y M12 la arandela de bloqueo conforme al DIN 934.

## Dibujo

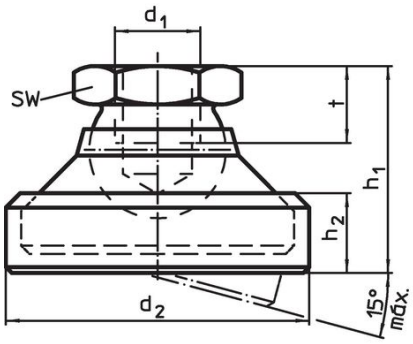


croquis 1

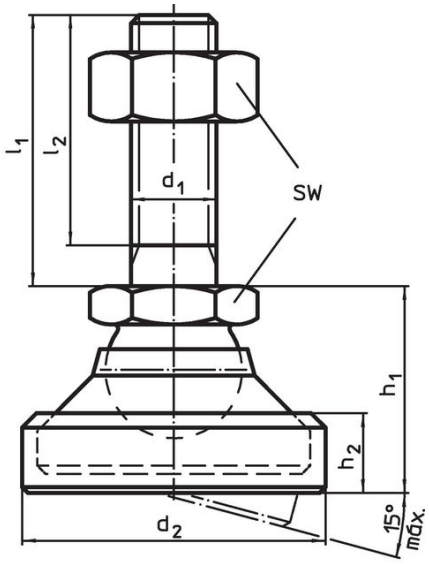


croquis 2

## Información para el pedido

| Dimensiones | | | | | SW | Capacidad de carga estática máx. | | Referencia |
|---|---|---|---|---|---|---|---|---|
| $d_1$ | $d_2$ | $h_1$ ~ | $h_2$ | t | | | | |
| | | [mm] | | | [mm] | [kN] | [g] | |
| **patín y rótula – croquis 1, Acero termotratado** | | | | | | | | |
| **M20** | 67 | 49,5 | 19,5 | 17 | 30 | 55 | 480 | **22590.1020** |

## Cumplimiento

### Cumple con RoHS

Cumple con la Directiva 2011/65/UE y la Directiva 2015/863.

### No contiene sustancias SVHC

Ninguna sustancia SVHC con más del 0,1% p/p contenida - Lista SVHC [REACH] desde 23.01.2024.

### No contiene sustancias de la Proposición 65

No se incluyen sustancias de la Propuesta 65.
https://www.P65Warnings.ca.gov/

### Libre de Materiales Conflictivos

Este producto no contiene ninguna sustancia designada como "minerales en conflicto" como tantalio, estaño, oro o tungsteno de la República Democrática del Congo o países adyacentes.