Patines Articulados • con agujeros de fijación

22590.0706

Descripción del producto

Los patines articulados se pueden utilizar como pies o apoyos. No se pueden compensar superficies de rodamiento paralelas de hasta 15°.
Incluye dos agujeros de fijación.

Material

Rótula
- Acero inoxidable 1.4305

Patín
- Acero inoxidable 1.4305

Más información

Notas

Para las versiones d_1 = M10 y M12 la arandela de bloqueo conforme al DIN 934.

Dibujo

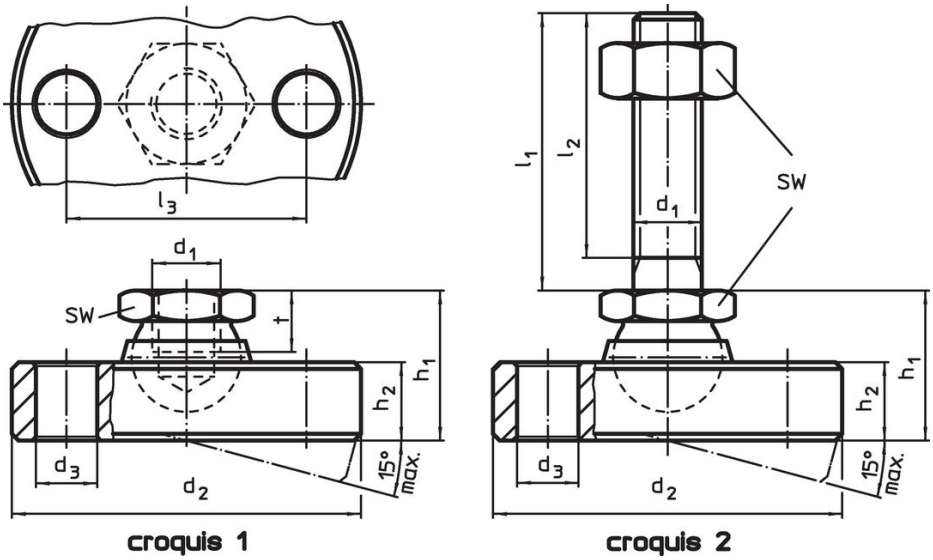

Información para el pedido

Dimensiones							SW	Capacidad de carga estática máx.		Referencia
d_1	d_2 -0,5	d_3	l_3	h_1 ~	h_2	t				
[mm]							[mm]	[kN]	[g]	
patín y rótula de acero inoxidable – croquis 1										
M6	45	6,6	32	14	6,5	5	10	8	79	22590.0706

Ejemplo de aplicación

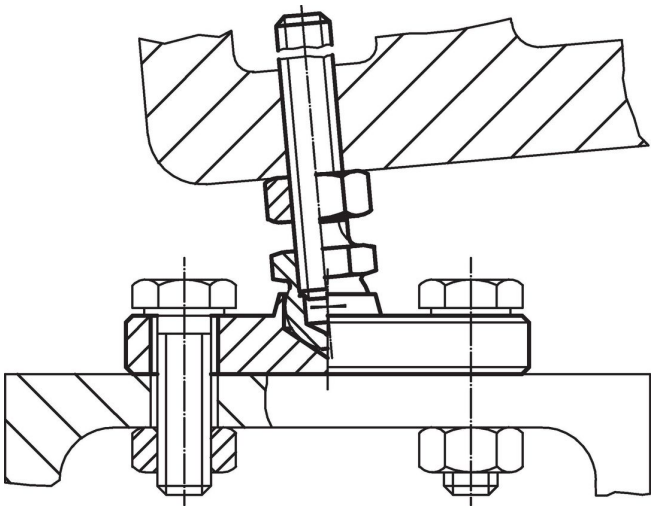

Cumplimiento

Cumple con RoHS
Cumple con la Directiva 2011/65/UE y la Directiva 2015/863.

No contiene sustancias SVHC
Ninguna sustancia SVHC con más del 0,1% p/p contenida - Lista SVHC [REACH] desde 23.01.2024.

No contiene sustancias de la Proposición 65
No se incluyen sustancias de la Propuesta 65.
https://www.P65Warnings.ca.gov/

Libre de Materiales Conflictivos
Este producto no contiene ninguna sustancia designada como "minerales en conflicto" como tantalio, estaño, oro o tungsteno de la República Democrática del Congo o países adyacentes.