Patines Articulados

22590.0124

Descripción del producto

Los patines articulados se pueden utilizar como pies o apoyos. No se pueden compensar superficies de rodamiento paralelas de hasta 15°.

Material

Rótula
- Acero inoxidable 1.4305

Patín
- Termoplástico POM, blanco

Más información

Notas

Para las versiones d_1 = M10 y M12 la arandela de bloqueo conforme al DIN 934.

Dibujo

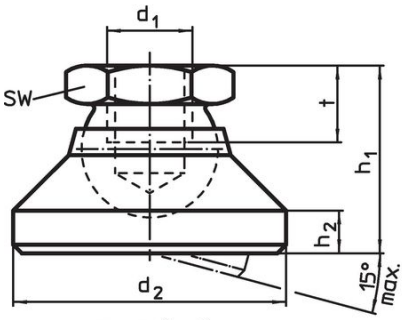

croquis 1

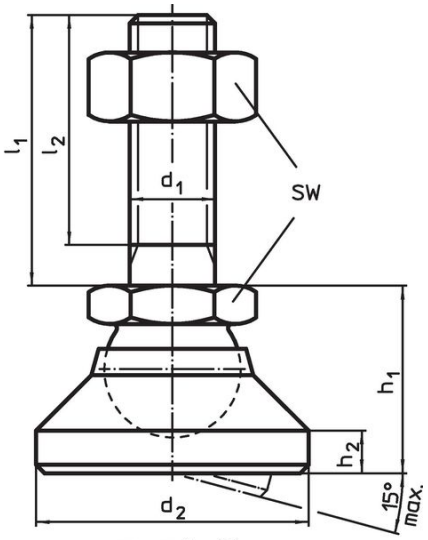

croquis 2

Información para el pedido

Dimensiones					SW	Capacidad de carga estática máx.	mín.	máx.		Referencia
d_1	d_2	h_1 ~	h_2	t						
[mm]					[mm]	[kN]	[°C]		[g]	
patín de termoplástico, rótula en acero inoxidable – croquis 1, Termoplástico										
M24	60	45	9,5	19	36	25	-30	80	184	22590.0124

Ejemplo de aplicación

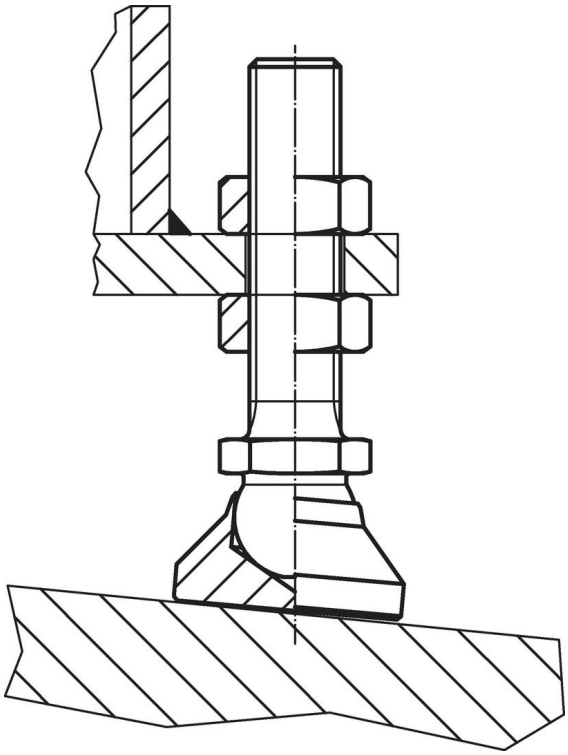

Cumplimiento

Cumple con RoHS
Cumple con la Directiva 2011/65/UE y la Directiva 2015/863.

No contiene sustancias SVHC
Ninguna sustancia SVHC con más del 0,1% p/p contenida - Lista SVHC [REACH] desde 23.01.2024.

No contiene sustancias de la Proposición 65
No se incluyen sustancias de la Propuesta 65.
https://www.P65Warnings.ca.gov/

Libre de Materiales Conflictivos
Este producto no contiene ninguna sustancia designada como "minerales en conflicto" como tantalio, estaño, oro o tungsteno de la República Democrática del Congo o países adyacentes.