Patines • Plástico
22570.0017

Descripción del producto

Los patines de plástico (EH 22570.) se pueden combinar con las espigas roscadas de cabeza esférica (EH 22570.)

Material

- Termoplástico POM, negro, mate

Más información

Otros productos

- Espigas Roscadas, con cabeza esférica
- Elementos de Apoyo, con superfície de apoyo de plástico, orientable

Dibujo

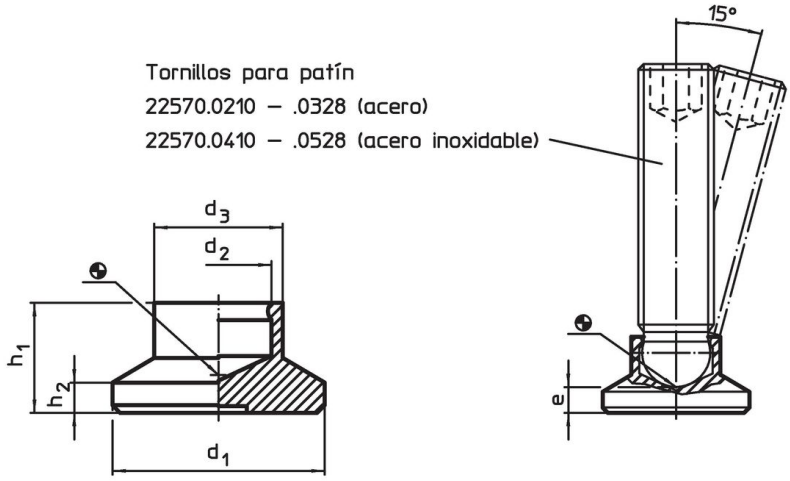

Información para el pedido

Dimensiones						Capacidad de carga estática máx.	Para espiga roscada EH 22570.				Referencia
d_1	d_2	d_3	e ~	h_1	h_2			mín.	máx.		
[mm]						[kN]	[mm]	[°C]		[g]	
18	**6,1**	10,8	4,2	9,2	2,5	3,5	M8	-30	80	1,7	22570.0017

Ejemplo de aplicación

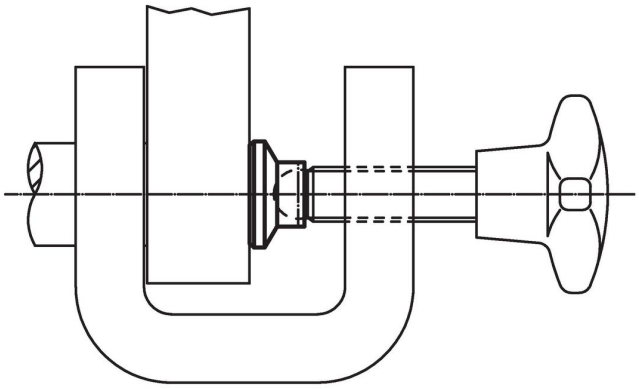

Cumplimiento

Cumple con RoHS
Cumple con la Directiva 2011/65/UE y la Directiva 2015/863.

No contiene sustancias SVHC
Ninguna sustancia SVHC con más del 0,1% p/p contenida - Lista SVHC [REACH] desde 23.01.2024.

No contiene sustancias de la Proposición 65
No se incluyen sustancias de la Propuesta 65.
https://www.P65Warnings.ca.gov/

Libre de Materiales Conflictivos
Este producto no contiene ninguna sustancia designada como "minerales en conflicto" como tantalio, estaño, oro o tungsteno de la República Democrática del Congo o países adyacentes.