Casquillos de Posicionamiento • con pestaña, para pasadores de bolas y ejes de fijación
22400.0412

Descripción del producto

Utilizados para materiales de pared delgada como por ejemplo, construcción de vehículos, construcción de aparatos, construcción de contenedores y la industria de la aviación. Los casquillos de posicionamiento se utilizan para el enclavamiento rápido y seguro de los pasadores de bolas EH 22340., EH 22350., EH 22370. y EH 22380. y ejes de fijación EH 22400. La superficie de apoyo de la brida asegura una óptima distribución de la fuerza en componentes con paredes delgada.
Todas las versiones son resistentes a la corrosión y a la abrasión.

Material

- Acero inoxidable 1.4305

Dibujo

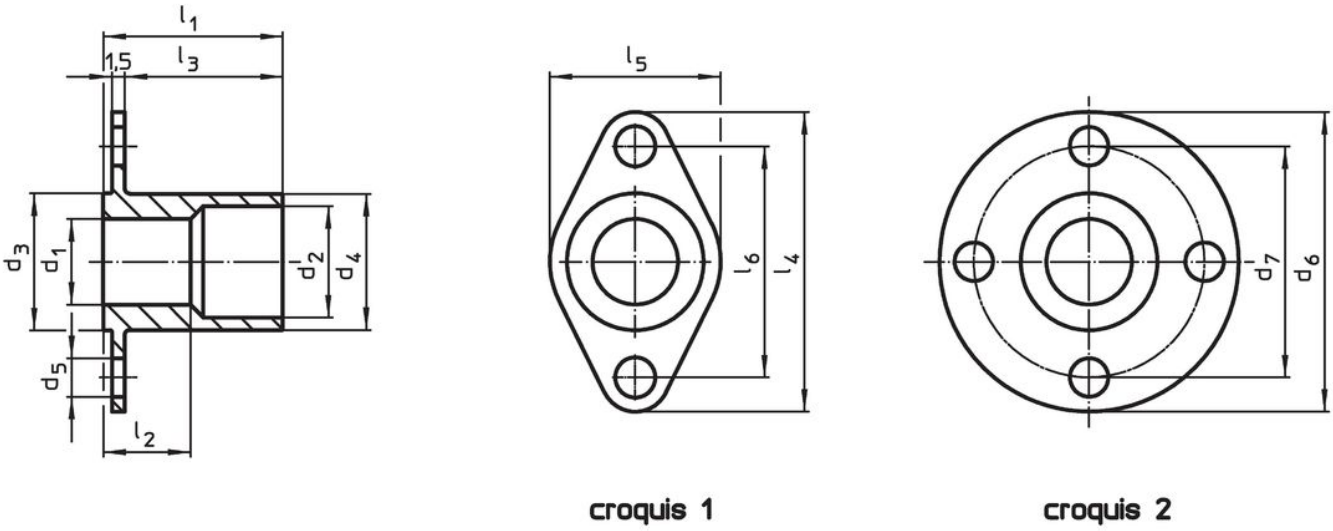

Información para el pedido

Dimensiones											Referencia
d_1 H11	d_2	d_3 -0,05	d_4 -0,1	d_5	d_6	d_7	l_1	l_2	l_3	[g]	
[mm]											
con pestaña redonda – croquis 2											
12	**15**	19	18,9	4,5	40	30	27	15,2	24,5	40	**22400.0412**

Ejemplo de aplicación

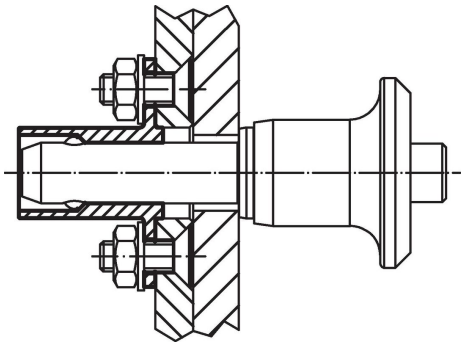

Cumplimiento

Cumple con RoHS

Cumple con la Directiva 2011/65/UE y la Directiva 2015/863.

No contiene sustancias SVHC

Ninguna sustancia SVHC con más del 0,1% p/p contenida - Lista SVHC [REACH] desde 23.01.2024.

No contiene sustancias de la Proposición 65

No se incluyen sustancias de la Propuesta 65.
https://www.P65Warnings.ca.gov/

Libre de Materiales Conflictivos

Este producto no contiene ninguna sustancia designada como "minerales en conflicto" como tantalio, estaño, oro o tungsteno de la República Democrática del Congo o países adyacentes.