Ejes de Fijación • con bolas a presión

22400.0084

Descripción del producto

Sirven para sujetar, fijar, ajustar, cambiar, asegurar y bloquear rápidamente. Desbloqueo simple y rápido para sujeciones repetitivas.
Todas las versiones son resistentes a la corrosión.
Modelo con empuñadura ergonómica.

Material

Eje
- Acero inoxidable 1.4305

Empuñadura
- Termoplástico PA 6, gris

Muelle
- Acero inoxidable

Más información

Notas

Nota de seguridad: las bolas entran a presión, no se bloquean como en los modelos EH 22340., EH 22350., EH 2236., EH 22370. y EH 22380.

Accesorios

Se pueden instalar fácilmente con un cable de retención EH 22400.

Otros productos

- Casquillos de Posicionamiento, para pasadores de bolas y ejes de fijación
- Casquillos de Posicionamiento, con pestaña, para pasadores de bolas y ejes de fijación
- Cables de Retención
- Casquillos de Centraje, con cuello, DIN 172 A
- Casquillos de Centraje, sin cuello, DIN 179 A

Dibujo

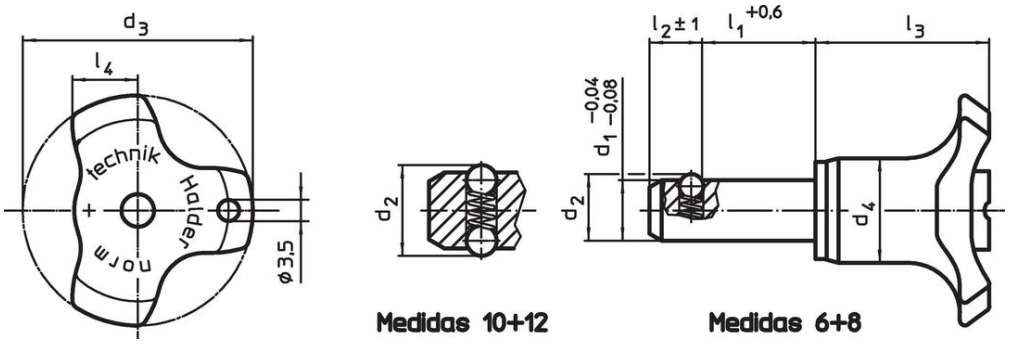

Información para el pedido

Dimensiones								Alojamiento H11	Resistencia al cizalla-miento, doble cizallamiento	Fuerza de retención máx. sin lubricar				Referencia
d_1 -0,04 -0,08	l_1 +0,6	d_2	d_3	d_4	l_2 ±1	l_3	l_4				mín.	máx.		
[mm]								[mm]	[kN]	[N]	[°C]		[g]	
8	**15**	8,7	38	17,3	6,3	28,6	10,8	8	40	15	-30	80	21	22400.0084

Ejemplo de aplicación

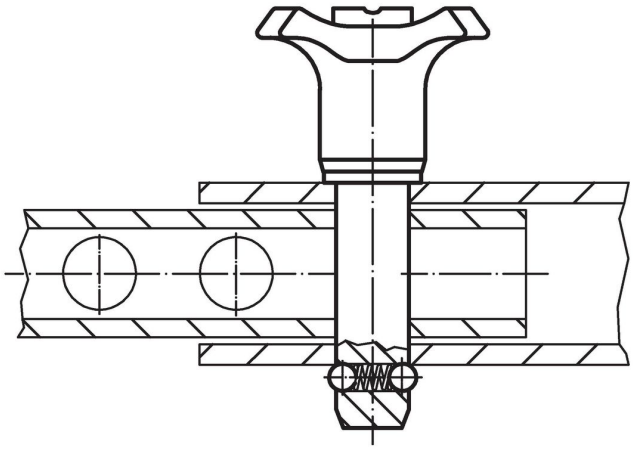

Cumplimiento

Cumple con RoHS
Cumple con la Directiva 2011/65/UE y la Directiva 2015/863.

No contiene sustancias SVHC
Ninguna sustancia SVHC con más del 0,1% p/p contenida - Lista SVHC [REACH] desde 23.01.2024.

No contiene sustancias de la Proposición 65
No se incluyen sustancias de la Propuesta 65.
https://www.P65Warnings.ca.gov/

Libre de Materiales Conflictivos
Este producto no contiene ninguna sustancia designada como "minerales en conflicto" como tantalio, estaño, oro o tungsteno de la República Democrática del Congo o países adyacentes.