Cables de Retención • para pasador de fijación con rosca

22355.6011

Descripción del producto

Estos cables de retención se facilitan para su fijación a los pasadores de fijación con rosca EH 22355./EH22356 y actúan como dispositivo de prevención de pérdidas.

Material

Clip de sujeción
- Termoplástico PA 6, negro, mate similar a RAL 9005

Ojal
- Acero inoxidable

Cable de retención
- Acero inoxidable

Cable de retención con revestimiento
- Recubrimiento de PA 6, negro

Más información

Notas

Ejecuciones especiales bajo pedido.

Otros productos

- Cables de Retención

Dibujo

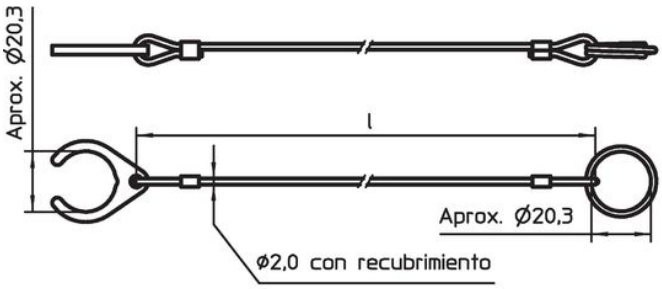

croquis 1

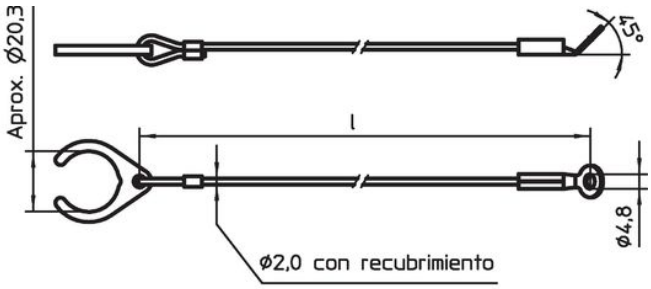

croquis 2

Información para el pedido

Dimensiones l [mm]	[g]	Referencia
acero inoxidable, con clip de sujeción y ojal – croquis 2, Recubrimiento de PA 6, negro		
150	9,9	22355.6011

Ejemplo de aplicación

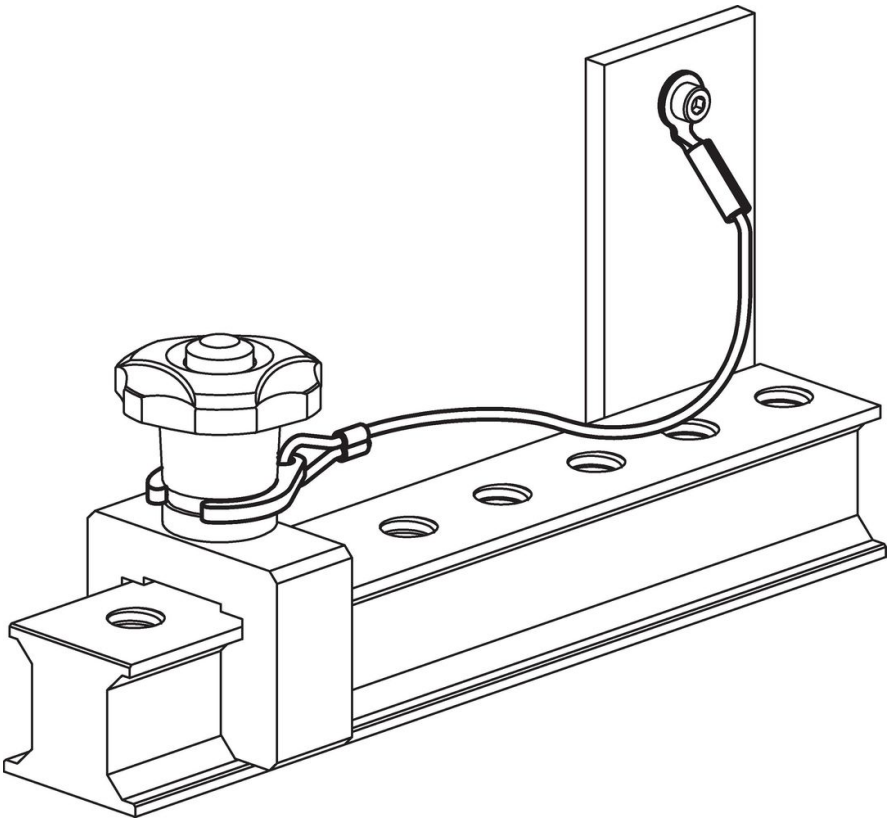

Cumplimiento

Cumple con RoHS
Cumple con la Directiva 2011/65/UE y la Directiva 2015/863.

No contiene sustancias SVHC
Ninguna sustancia SVHC con más del 0,1% p/p contenida - Lista SVHC [REACH] desde 23.01.2024.

No contiene sustancias de la Proposición 65
No se incluyen sustancias de la Propuesta 65.
https://www.P65Warnings.ca.gov/

Libre de Materiales Conflictivos
Este producto no contiene ninguna sustancia designada como "minerales en conflicto" como tantalio, estaño, oro o tungsteno de la República Democrática del Congo o países adyacentes.