# Casquillos de Posicionamiento, lisos • para pasadores de elevación

22350.1926

## Descripción del producto

Los casquillos de posicionamiento se utilizan para el enclavamiento rápido y seguro de los pasadores de elevación EH 22350 / EH22351.
El diseño es adecuado para aplicaciones que requieren instalación a ras de la superfície.
Se requiere una llave de espigas para la instalación. Como accesorio, ofrecemos una llave de espigas ajustable estándar, y como alterntiva, una llave de espigas fija con adaptador para destornillador. Ésta última es especialmente adecuada para usar si el espacio es limitado.
Resistentes a la corrosión y a la abrasión.

### Material

- Acero inoxidable 1.4542, endurecido por precipitación

### Montaje

Tolerancias seguras y función consistente.
Fácilmente incorporable en diferentes materiales.
Montaje fácil del casquillo mediante una herramienta opcional.
Se pueden montar en orificios ciegos.
Para piezas de pared delgada, se utilizan tuercas para el montaje.

## Dibujo

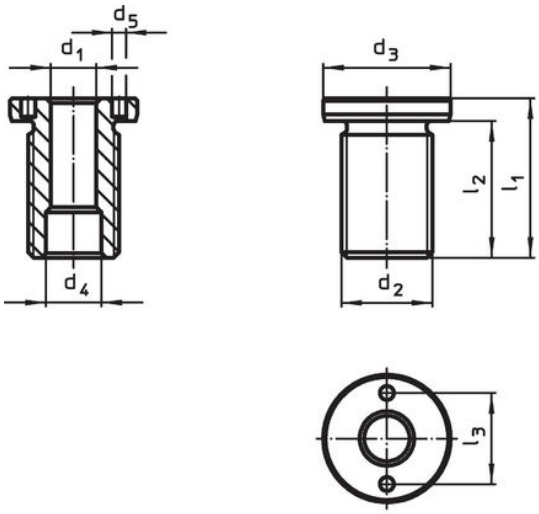


medida M16/M16x1,5/M20
M20x1,5/M24x1,5/M30x2

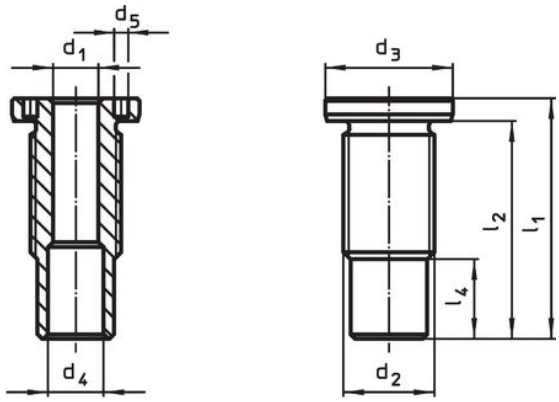


medida M24/M30/M36x2

## Información para el pedido

| Dimensiones | | Para longitud nominal | Dimensiones | | | | | | | Par de torsión inicial | x | Capacidad de carga | | | Para pasadores de elevación | | Referencia |
|---|---|---|---|---|---|---|---|---|---|---|---|---|---|---|---|---|---|
| $d_1$ H11 | $d_2$ | | $d_3$ -0,2 | $d_4$ +0,3 | $d_5$ +0,1 | $l_1$ | $l_2$ | $l_3$ | $l_4$ | máx. | | $F_1$ | $F_2$ | $F_3$ | | | |
| [mm] | | [mm] | [mm] | | | | | | | [Nm] | [mm] | [kN] | | | | [g] | |
| **12** | **M24** | **50** | 32 | 14,7 | 5,1 | 65 | 59 | 22 | 18,8 | 150 | 1,5 | 3,5 | 3,2 | 2,8 | 22350.0637 / .0737 | 130 | **22350.1926** |

## Accesorios

| | Adecuado para la medida $d_1$ [mm] | Paso ±0,1 [mm] | Diámetro del eje -0,1 [mm] | Cuadradillo [in] | [g] | Referencia |
|---|---|---|---|---|---|---|
| **llave de espigas ajustable, compensada** | | | | | | |
| | **10/12/16/20/25** | – | 5 | | 309 | 22350.1991 |
| **llave de espigas (llave de espigas fija con adaptador)** | | | | | | |
| | **12** | 22 | 5 | 1/2 | 185 | 22350.1997 |

## Ejemplo de aplicación

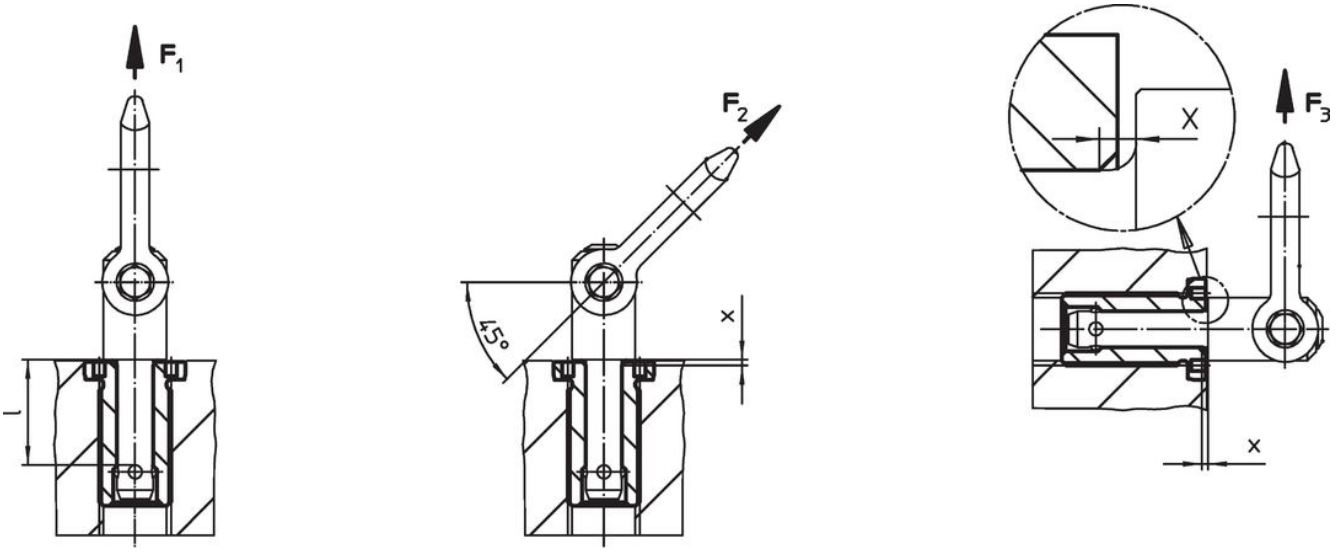


## Cumplimiento

### Cumple con RoHS
Cumple con la Directiva 2011/65/UE y la Directiva 2015/863.

### No contiene sustancias SVHC
Ninguna sustancia SVHC con más del 0,1% p/p contenida - Lista SVHC [REACH] desde 23.01.2024.

### No contiene sustancias de la Proposición 65
No se incluyen sustancias de la Propuesta 65.
https://www.P65Warnings.ca.gov/

### Libre de Materiales Conflictivos
Este producto no contiene ninguna sustancia designada como "minerales en conflicto" como tantalio, estaño, oro o tungsteno de la República Democrática del Congo o países adyacentes.