# Casquillos de Posicionamiento • para pasadores de elevación

22350.0914

## Descripción del producto

Los casquillos de posicionamiento se utilizan para el enclavamiento rápido y seguro de los pasadores de elevación EH 22350 / EH22351.
Resistentes a la corrosión y a la abrasión.

### Material

- Acero inoxidable 1.4542, endurecido por precipitación

### Montaje

Tolerancias seguras y función consistente.
Fácilmente incorporable en diferentes materiales.
Se pueden montar en orificios ciegos.
Para piezas de pared delgada, se utilizan tuercas para el montaje.

## Dibujo

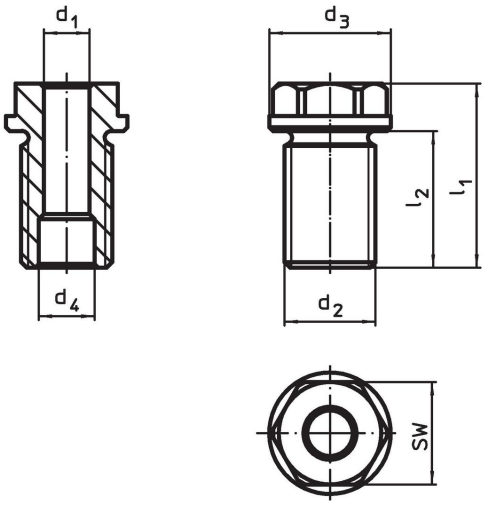


## Información para el pedido

| Dimensiones $d_1$ H11 [mm] | Dimensiones $d_2$ [mm] | Para longitud nominal [mm] | Dimensiones $d_3$ -0,2 [mm] | Dimensiones $d_4$ +0,3 [mm] | Dimensiones $l_1$ [mm] | Dimensiones $l_2$ [mm] | SW [mm] | Par de torsión inicial máx. [Nm] | x [mm] | Capacidad de carga $F_1$ [kN] | Capacidad de carga $F_2$ [kN] | Capacidad de carga $F_3$ [kN] | Para pasadores de elevación | [g] | Referencia |
|---|---|---|---|---|---|---|---|---|---|---|---|---|---|---|---|
| **10** | **M20** | **35** | 28 | 12,2 | 46 | 29 | 24 | 130 | 1,5 | 2,7 | 2,4 | 2,1 | 22350.0625 / .0725 | 94 | **22350.0914** |

## Ejemplo de aplicación

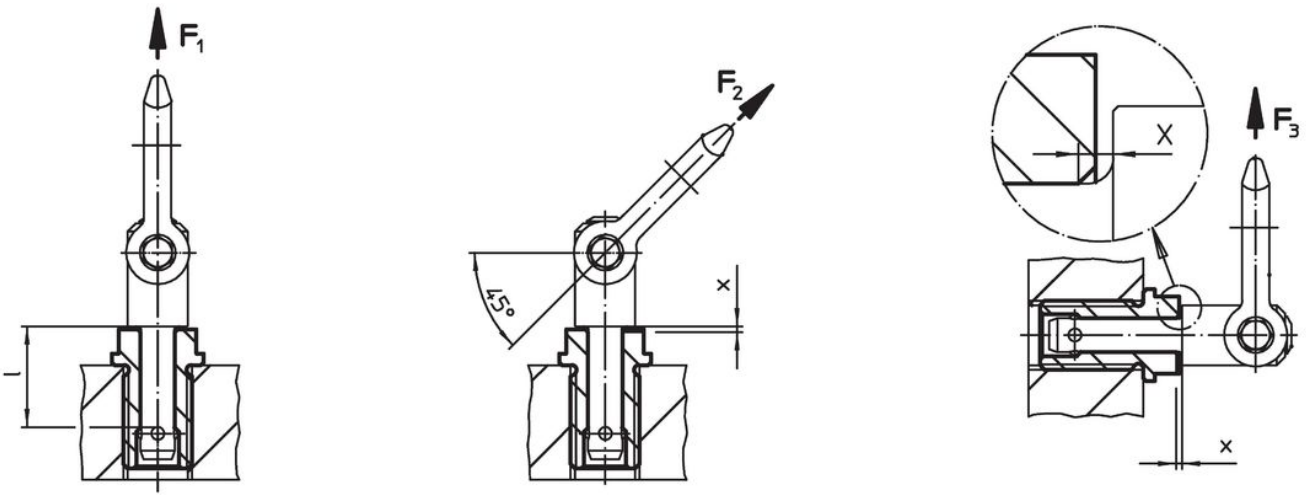


## Cumplimiento

### Cumple con RoHS
Cumple con la Directiva 2011/65/UE y la Directiva 2015/863.

### No contiene sustancias SVHC
Ninguna sustancia SVHC con más del 0,1% p/p contenida - Lista SVHC [REACH] desde 23.01.2024.

### No contiene sustancias de la Proposición 65
No se incluyen sustancias de la Propuesta 65.
https://www.P65Warnings.ca.gov/

### Libre de Materiales Conflictivos
Este producto no contiene ninguna sustancia designada como "minerales en conflicto" como tantalio, estaño, oro o tungsteno de la República Democrática del Congo o países adyacentes.