Pasadores de Bolas • autobloqueantes, con empuñadura de botón

22340.0270

Descripción del producto

Sirven para sujetar, fijar, ajustar, cambiar, asegurar y bloquear rápidamente. Desbloqueo simple y rápido para sujeciones repetitivas.
Todas las versiones son resistentes a la corrosión. El eje en acero inoxidable 1.4542 confiere al eje solidez, templado, gran capacidad de carga y alta resistencia a la abrasión.
Diseño compacto con empuñadura botón.

Material

Eje
- Acero inoxidable 1.4305

Empuñadura
- Aluminio, negro similar a RAL 9005

Botón
- Acero inoxidable, negro

Muelle
- Acero inoxidable

Procedimiento

Las bolas se desbloquean al presionar el botón.

Características

Los modelos de acero inoxidable 1.4542 llevan una marca debajo de las bolas

Más información

Notas

Ejecuciones especiales bajo pedido.

Accesorios

Se pueden instalar fácilmente con un cable de retención EH 22400.

Otros productos

- Casquillos de Posicionamiento, para pasadores de bolas y ejes de fijación
- Casquillos de Posicionamiento, con pestaña, para pasadores de bolas y ejes de fijación
- Cables de Retención
- Casquillos de Centraje, con cuello, DIN 172 A
- Casquillos de Centraje, sin cuello, DIN 179 A
- Pasadores de Bolas con empuñadura "botón", efecto simple - cumple con NAS / MS17984

Dibujo

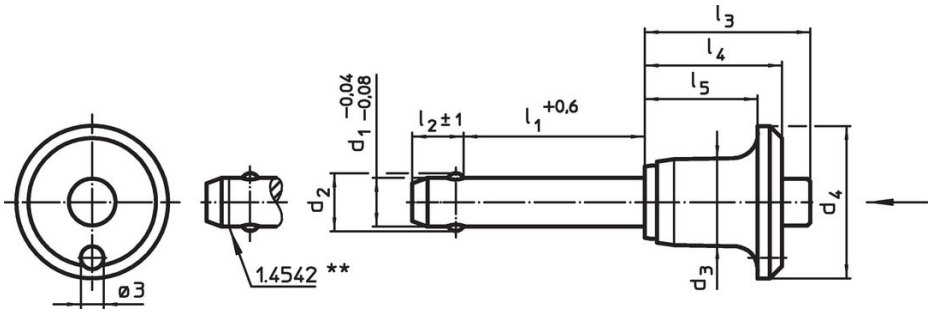

** Acabado en acero inoxidable 1.4542 marcado.

Información para el pedido

Dimensiones									Alojamiento H11				Resistencia al cizallamiento, doble cizallamiento[1] mín.	Referencia
d_1 -0,04 -0,08	l_1 +0,6	d_2	d_3	d_4	l_2 ±1	l_3	l_4	l_5		mín.	máx.			
[mm]									[mm]	[°C]		[g]	[kN]	
Acero inoxidable														
12	**50**	14,5	17,7	35	10,6	33,2	27,3	22,3	12	-30	150	92	87	22340.0270

[1] Resistencia al cizallamiento similar a DIN 50141

Ejemplo de aplicación

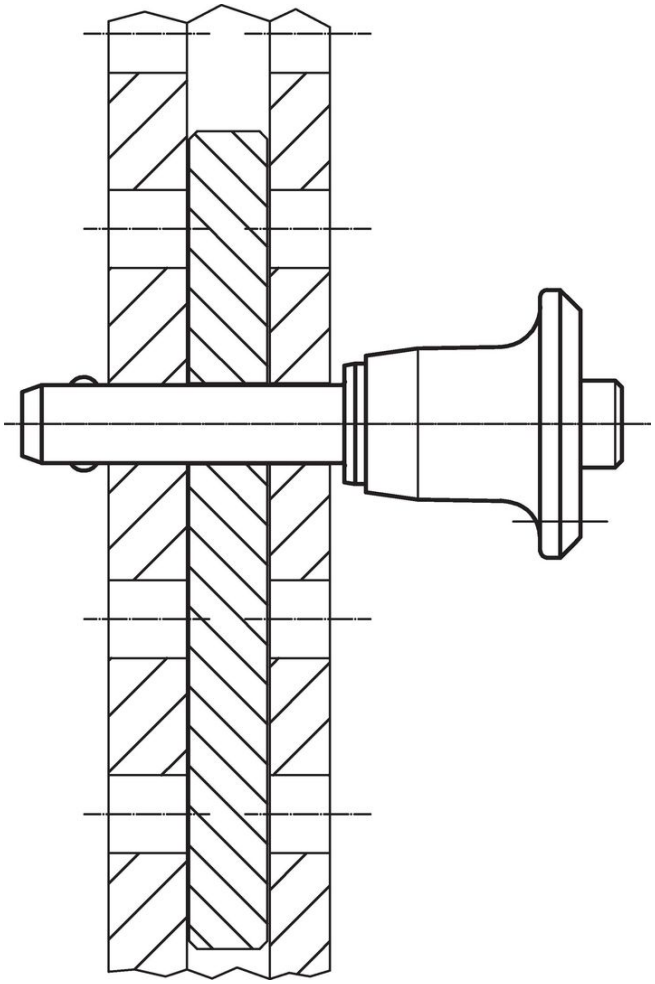

Cumplimiento

No cumple con RoHS

No cumple con la Directiva 2011/65/UE y la Directiva 2015/863.

Contiene sustancias SEP > 0,1% p / p

Contiene plomo - Lista SVHC [REACH] desde 23.01.2024.

Contiene sustancias de la Proposición 65

El plomo puede causar cáncer y daño reproductivo debido a la exposición
https://www.P65Warnings.ca.gov/

Libre de Materiales Conflictivos

Este producto no contiene ninguna sustancia designada como "minerales en conflicto" como tantalio, estaño, oro o tungsteno de la República Democrática del Congo o países adyacentes.