Arandelas Pivotantes · DIN 6371 con tornillo de cabeza plana DIN 923

22280.0008

Descripción del producto

Material

Tornillo avellanado
- Acero, pavonado, calidad 5.8

Arandela abierta C
- Acero termotratado, templado, pavonado

Montaje

Las arandelas pivotantes se pueden montar en ambos lados utilizando el tornillo que se adjunta. Puede seleccionar rotación en sentido horario o antihorario.

Dibujo

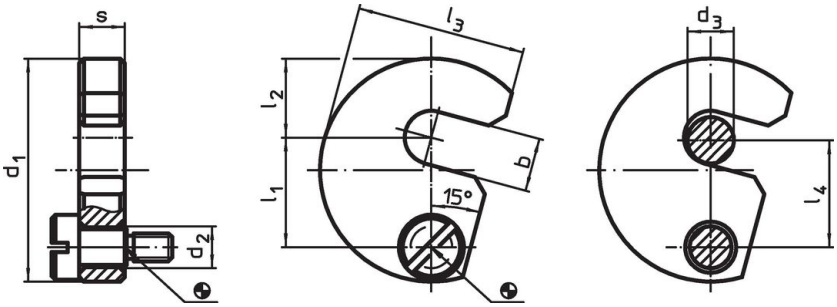

Información para el pedido

Dimensión nominal d_3 [mm]	Dimensiones b	d_1	d_2	l_1	l_2	l_3	l_4	s -0,2 [mm]	Rosca apropiada [mm]	[g]	Referencia
8	9,5	43	9	21,6	14	32,5	21	9,8	M6 x 10	81	22280.0008

Ejemplo de aplicación

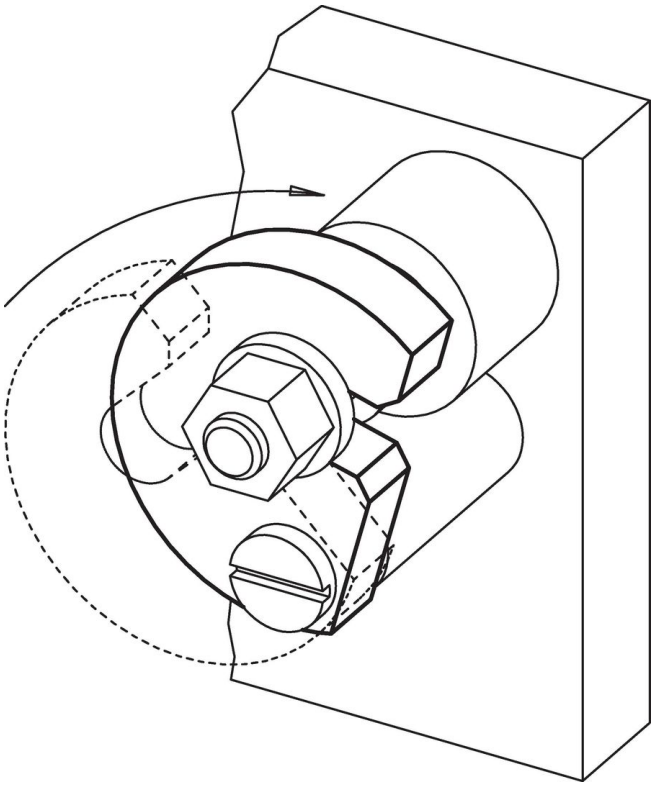

Cumplimiento

Cumple con RoHS
Cumple con la Directiva 2011/65/UE y la Directiva 2015/863.

No contiene sustancias SVHC
Ninguna sustancia SVHC con más del 0,1% p/p contenida - Lista SVHC [REACH] desde 23.01.2024.

No contiene sustancias de la Proposición 65
No se incluyen sustancias de la Propuesta 65.
https://www.P65Warnings.ca.gov/

Libre de Materiales Conflictivos
Este producto no contiene ninguna sustancia designada como "minerales en conflicto" como tantalio, estaño, oro o tungsteno de la República Democrática del Congo o países adyacentes.