Cierres de Empuñadura

22260.0351

Descripción del producto

Los cierres de empuñadura tienen una superfície cónica redonda y permiten una sujeción y liberación rápidas y seguras con un rango de ajuste relativamente grande y una alta fuerza de tensión. Debido al pequeño ángulo de gradiente de la superfície cónica, el retén de sujeción se bloquea automáticamente.

Material

Cuerpo
- Acero inoxidable 1.4305, niquelado

Tornillo
- Acero inoxidable 1.4021, termotratado, niquelado

Montaje

Fije con el tornillo M 10 (SW 6). Asegure un par de apriete de máx. 40 Nm.

Procedimiento

El tornillo y el disco son ajustables. Una vez roscado, el cierre de empuñadura puede moverse fácilmente a la posición deseada. Para las referencias 22260.0250 / .0251 y 22260.0450 / .0451, la ranura permite mover la empuñadura a la posición más conveniente.

Más información

Notas

Bajo pedido se puede suministrar el modelo de giro a la izquierda.

Dibujo

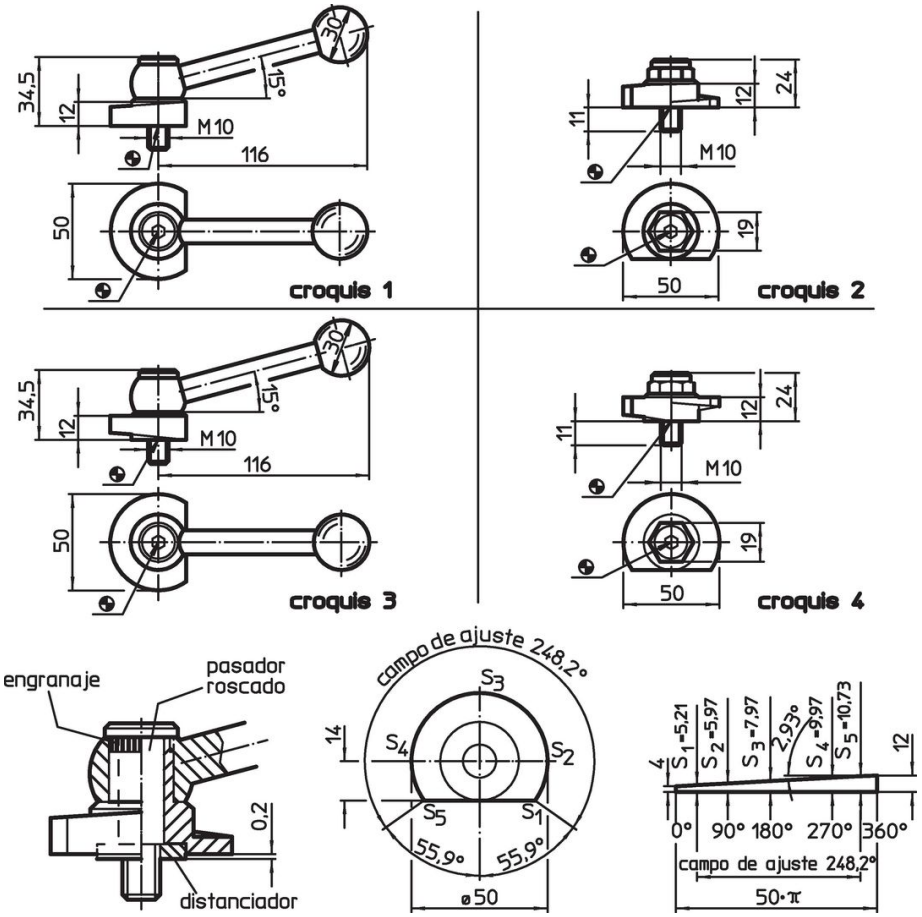

Información para el pedido

Par de apriete máx. [Nm]	[g]	Referencia
con tornillo de sujeción, paso opuesto a la superfície de apoyo – croquis 2, Acero inoxidable		
40	154	22260.0351

Ejemplo de aplicación

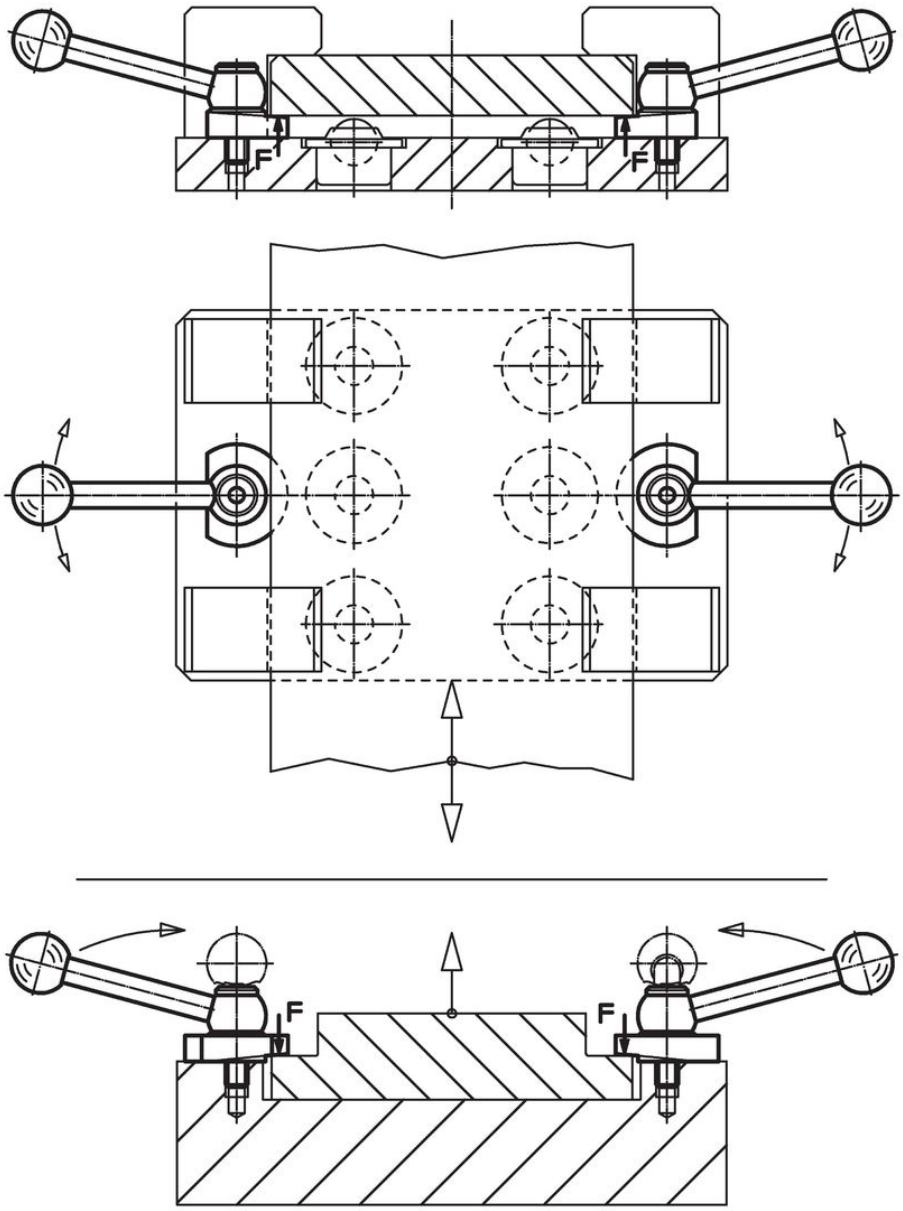

Cumplimiento

Cumple con RoHS

Cumple con la Directiva 2011/65/UE y la Directiva 2015/863.

No contiene sustancias SVHC

Ninguna sustancia SVHC con más del 0,1% p/p contenida - Lista SVHC [REACH] desde 23.01.2024.

No contiene sustancias de la Proposición 65

No se incluyen sustancias de la Propuesta 65.
https://www.P65Warnings.ca.gov/

Libre de Materiales Conflictivos

Este producto no contiene ninguna sustancia designada como "minerales en conflicto" como tantalio, estaño, oro o tungsteno de la República Democrática del Congo o países adyacentes.