Cierres Pestillo • DIN 6310 cierres con muelle

22200.0060

Descripción del producto

Los cierres pestillo, fabricados según DIN 6310, se utilizan, por ejemplo, como elementos de bloqueo.

Material

- Acero termo-tratado, pavonado. Templado en la zona delimitada por líneas discontinuas _ _ _ .

Dibujo

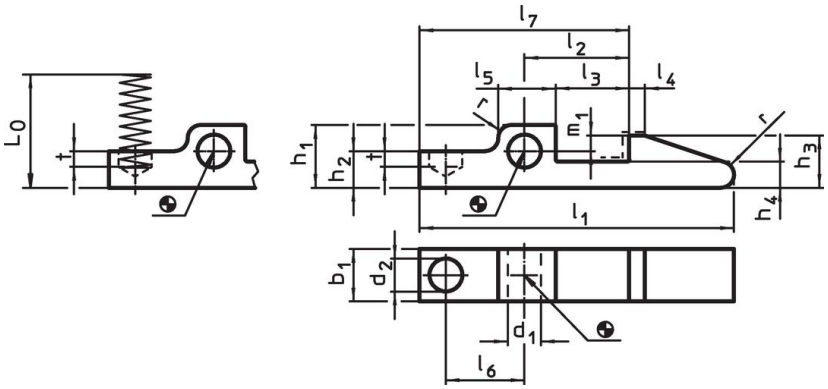

Templado donde se muestra por las líneas _ _ _ .

Información para el pedido

Dimensiones																		Elasticidad		Referencia
l_1	b_1 -0,2	d_1 E9	d_2	h_1	h_2	h_3	h_4	l_2 ±0,1	l_3	l_4	l_5	l_6	l_7	m_1	t	r	L_0 ~	R ~		
[mm]																		[N/mm]	[g]	
60	10	5	6,3	12	7	10	5	20	14	3	11	15	40	3	3	2,5	21,2	4	35	22200.0060

Ejemplo de aplicación

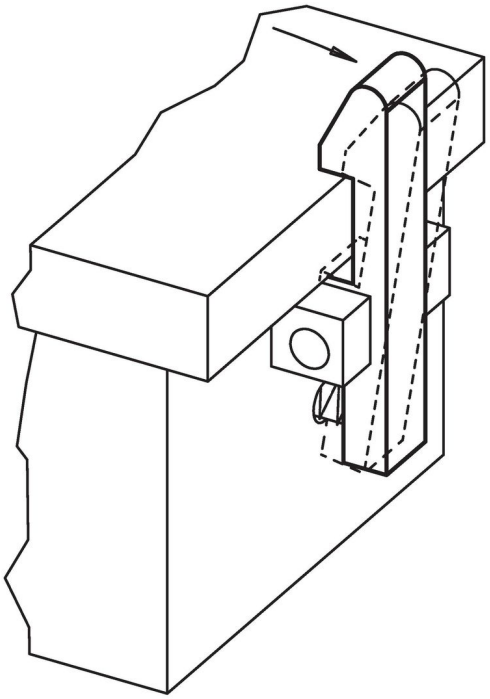

Cumplimiento

Cumple con RoHS
Cumple con la Directiva 2011/65/UE y la Directiva 2015/863.

No contiene sustancias SVHC
Ninguna sustancia SVHC con más del 0,1% p/p contenida - Lista SVHC [REACH] desde 23.01.2024.

No contiene sustancias de la Proposición 65
No se incluyen sustancias de la Propuesta 65.
https://www.P65Warnings.ca.gov/

Libre de Materiales Conflictivos
Este producto no contiene ninguna sustancia designada como "minerales en conflicto" como tantalio, estaño, oro o tungsteno de la República Democrática del Congo o países adyacentes.