Posicionadores Laterales • con chapa de resorte de acero

22160.0006

Descripción del producto

El posicionador con chapa de resorte de acero garantiza un posicionamiento simple y seguro de las piezas a mecanizar contra un tope fijo o en un plato de fijación, como por ejemplo para fijar circuitos impresos o para posicionamiento de piezas antes de su sujeción.
La versión de doble lado sirve para una sujeción múltiple.
Por debajo de h_1 provee una fuerza oblícua.

Material

Elemento resorte
- Acero inoxidable

Cuerpo
- Acero, negro

Dibujo

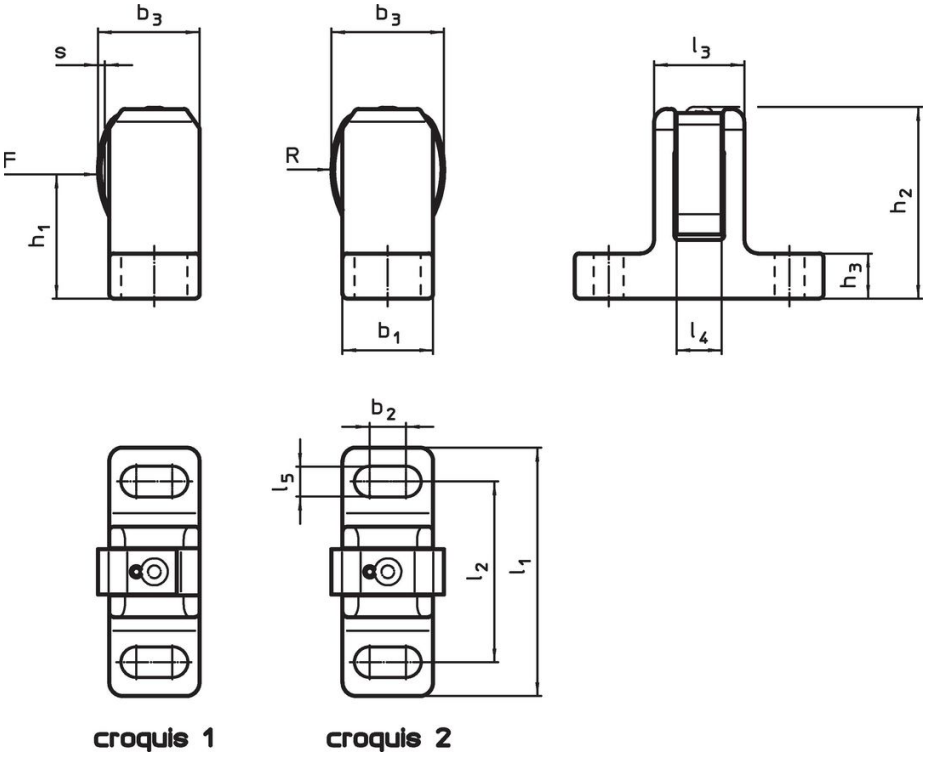

Información para el pedido

Dimensiones												Carrera	Para rosca	Presión			Referencia
l_1 ±1	l_2	l_3	l_4	l_5	b_1 ±0,5	b_2	b_3 ~	h_1	h_2 ±1	h_3	R	s		F máx. [1] ~	máx.		
[mm]												[mm]	[mm]	[N]	[°C]	[g]	
un lado – croquis 1																	
55	40	20	10	6,6	20	8	22,5	28,5	43	10	22,5	1,5	M6	55	250	127	**22160.0006**

[1] valor medio estadístico

Ejemplo de aplicación

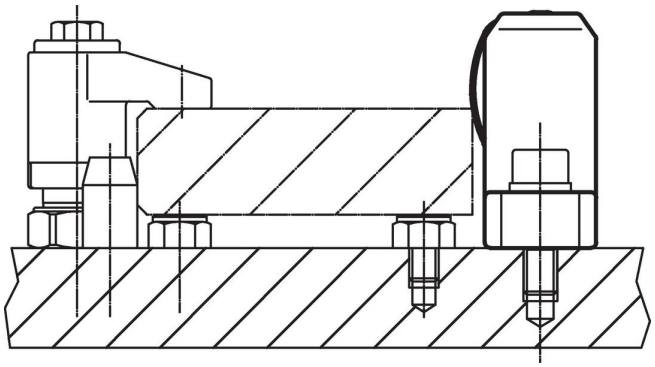

Cumplimiento

Cumple con RoHS
Cumple con la Directiva 2011/65/UE y la Directiva 2015/863.

No contiene sustancias SVHC
Ninguna sustancia SVHC con más del 0,1% p/p contenida - Lista SVHC [REACH] desde 23.01.2024.

No contiene sustancias de la Proposición 65
No se incluyen sustancias de la Propuesta 65.
https://www.P65Warnings.ca.gov/

Libre de Materiales Conflictivos
Este producto no contiene ninguna sustancia designada como "minerales en conflicto" como tantalio, estaño, oro o tungsteno de la República Democrática del Congo o países adyacentes.