Posicionadores Laterales • con rosca, no herméticos, con rosca hembra

22150.1358

Descripción del producto

Sirven para posicionar y presionar las piezas, por ejemplo durante la pintura y el arenado.

Material

Cuerpo
- Acero, cincado

Arandela roscada
- Acero, pavonado

Muelle
- Acero inoxidable

Montaje

Fórmula para calcular la distancia entre centros para el agujero de montaje:
$l_0 = z/2 + w + x$,
l_0 = distancia entre centros,
y = altura de la pieza a mecanizar,
w = largo de la pieza a mecanizar,
x = carrera,
z = diámetro del tope
Cálculo de x para piezas a mecanizar:
$x = d_2/2 - s$
Los posicionadores laterales se montan roscados con la herramienta de montaje.

Características

Versión con muelle suave = muelle de acero inoxidable

Más información

Notas

Se pueden montar espigas roscadas en la rosca interior.

Dibujo

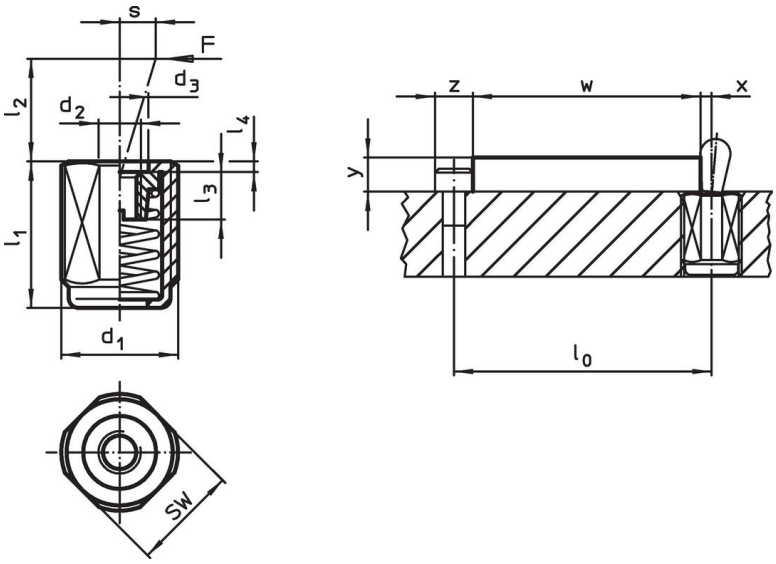

Información para el pedido

Dimensiones d_1 [mm]	l_1 -2	Presión F máx. [1] ~ [N]	Dimensiones d_2 [mm]	d_3	l_2	l_3	l_4	Carrera s [mm]	SW [mm]	máx. [°C]	[g]	Referencia
Muelle suave												
M18 x 1,5	**45**	**100**	M6	10,1	16,7	7,5	1,5	1,6	16	250	32	22150.1358

[1] valor medio estadístico

Accesorios

	Dimensiones d_1 [mm]	[g]	Referencia
Herramienta de Montaje			
	M18 x 1,5	137	22150.0822

Ejemplo de aplicación

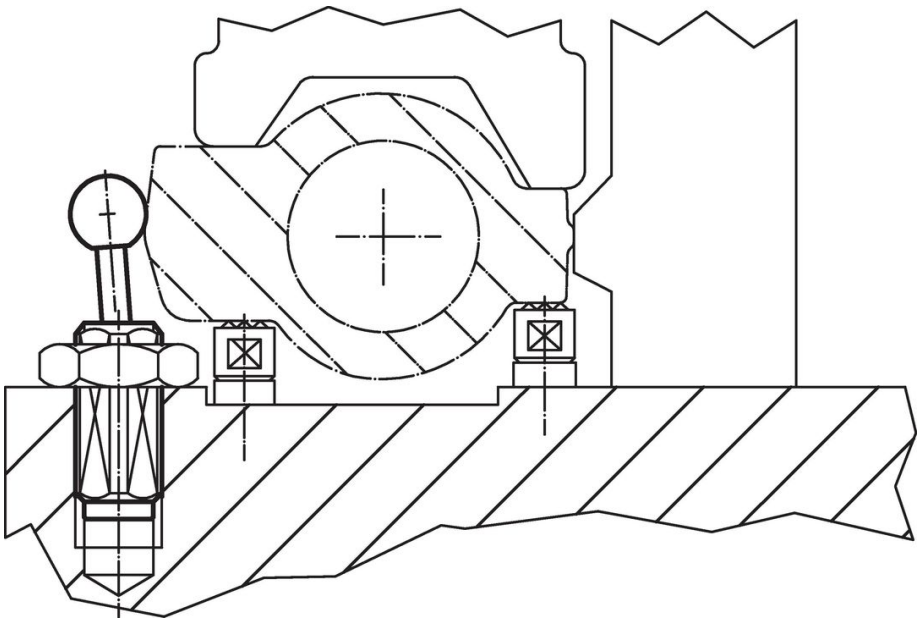

Cumplimiento

Cumple con RoHS
Contiene plomo - cumple con las excepciones 6a / 6b / 6c.

Contiene sustancias SEP > 0,1% p / p
Contiene plomo - Lista SVHC [REACH] desde 23.01.2024.

Contiene sustancias de la Proposición 65
El plomo puede causar cáncer y daño reproductivo debido a la exposición
https://www.P65Warnings.ca.gov/

Libre de Materiales Conflictivos
Este producto no contiene ninguna sustancia designada como "minerales en conflicto" como tantalio, estaño, oro o tungsteno de la República Democrática del Congo o países adyacentes.