Posicionadores Laterales • lisos, herméticos, con rosca hembra

22150.1141

Descripción del producto

Sirven para posicionar y presionar las piezas, por ejemplo durante la pintura y el arenado. Herméticos contra las virutas y suciedad.

Material

Junta
- CR

Cuerpo
- Aluminio Al

Arandela roscada
- Acero, pavonado

Muelle
- Acero, pavonado

Montaje

Fórmula para calcular la distancia entre centros para el agujero de montaje:
$l_0 = z/2 + w + x$,
l_0 = distancia entre centros,
y = altura de la pieza a mecanizar,
w = largo de la pieza a mecanizar,
x = carrera,
z = diámetro del tope
Cálculo de x para piezas a mecanizar:
$x = d_2/2 - s$
Los posicionadores laterales se montan presionando sobre ellos.

Características

Versión con muelle estándar = muelle de acero, pavonado

Más información

Notas

Se pueden montar espigas roscadas en la rosca interior.

Otros productos

- Excéntricas, para posicionadores laterales, lisos

Dibujo

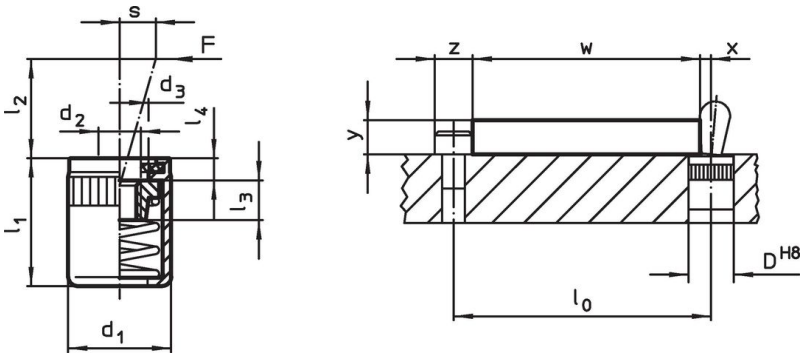

Información para el pedido

Dimensiones d_1 [mm]	Dimensiones d_2 [mm]	Presión F máx. [1] ~ [N]	Dimensiones d_3 [mm]	Dimensiones l_1 -2 [mm]	Dimensiones l_2 [mm]	Dimensiones l_3 [mm]	Dimensiones l_4 [mm]	Carrera s [mm]	Alojamiento D H8 [mm]	máx. [°C]	[g]	Referencia
muelle estándar												
16	**M6**	**150**	10,2	18,5	11,5	7,5	2	3,2	16	110	9,5	**22150.1141**

[1] valor medio estadístico

Accesorios

	Dimensiones d_1 [mm]	[g]	Referencia
Herramienta de Montaje			
	16	105	22150.0833

Cumplimiento

Cumple con RoHS
Cumple con la Directiva 2011/65/UE y la Directiva 2015/863.

No contiene sustancias SVHC
Ninguna sustancia SVHC con más del 0,1% p/p contenida - Lista SVHC [REACH] desde 23.01.2024.

No contiene sustancias de la Proposición 65
No se incluyen sustancias de la Propuesta 65.
https://www.P65Warnings.ca.gov/

Libre de Materiales Conflictivos
Este producto no contiene ninguna sustancia designada como "minerales en conflicto" como tantalio, estaño, oro o tungsteno de la República Democrática del Congo o países adyacentes.