Posicionadores Laterales • con rosca, no herméticos

22150.0335

Descripción del producto

Sirven para posicionar y presionar las piezas, por ejemplo durante la pintura y el arenado.

Material

Cuerpo
- Acero, cincado por galvanización

Muelle
- Acero, pavonado

Vástago
- Acero, cementado, cincado por galvanización

Montaje

Los posicionadores laterales se montan roscados con la herramienta de montaje.
Fórmula para calcular la distancia entre centros para el agujero de montaje:
$l_0 = z/2 + w + x$,
l_0 = distancia entre centros,
y = altura de la pieza a mecanizar,
w = largo de la pieza a mecanizar,
x = dimensión coordenada,
s = carrera,
z = diámetro del tope
Cálculo de la dimensión x:
y mayor o igual que $l_2 - d_2/2$,
entonces $x = d_2/2 - s$
o
y menor que $l_2 - d_2/2$,
entonces $x = d_2/2 - s - [(l_2 - d_2/2 - y) * 0{,}123]$

Características

Versión con muelle estándar = muelle de acero, pavonado

Dibujo

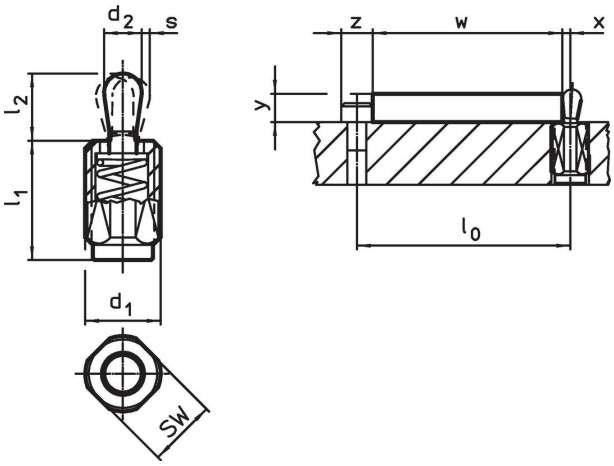

Información para el pedido

Dimensiones					Carrera	SW			Referencia
d_1	l_1 -2	Presión F máx. [1] ~	d_2	l_2	s		máx.		
[mm]		[N]	[mm]		[mm]	[mm]	[°C]	[g]	
Vástago: Acero/muelle estándar									
M12	**19**	**75**	6	10,4	2	10	250	7,1	**22150.0335**

[1] valor medio estadístico

Accesorios

	Dimensiones d_1 [mm]	[g]	Referencia
Herramienta de Montaje			
	M12	76	**22150.0820**

Ejemplo de aplicación

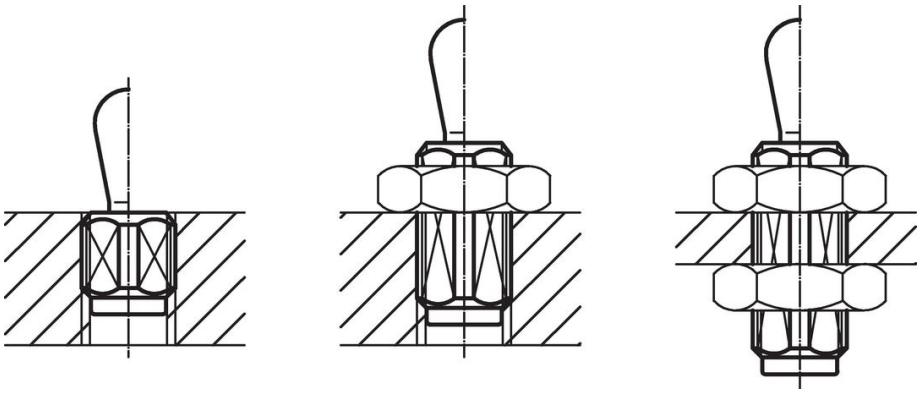

Cumplimiento

Cumple con RoHS
Contiene plomo - cumple con las excepciones 6a / 6b / 6c.

Contiene sustancias SEP > 0,1% p / p
Contiene plomo - Lista SVHC [REACH] desde 23.01.2024.

Contiene sustancias de la Proposición 65
El plomo puede causar cáncer y daño reproductivo debido a la exposición
https://www.P65Warnings.ca.gov/

Libre de Materiales Conflictivos
Este producto no contiene ninguna sustancia designada como "minerales en conflicto" como tantalio, estaño, oro o tungsteno de la República Democrática del Congo o países adyacentes.