# Posicionadores Laterales • con muelle de plástico y vástago

22150.0206

## Descripción del producto

Sirven para posicionar y presionar las piezas, por ejemplo durante la pintura y el arenado.

### Material

**Muelle**
- Plástico

**Vástago**
- Acero, cementado, pavonado

### Montaje

Se recomienda humedecer el cuerpo.
Los posicionadores laterales se montan presionando sobre ellos.
Fórmula para calcular la distancia entre centros para el agujero de montaje:
$l_0 = z/2 + w + x$,
$l_0$ = distancia entre centros,
y = altura de la pieza a mecanizar,
w = largo de la pieza a mecanizar,
x = dimensión coordenada,
s = carrera,
z = diámetro del tope
Cálculo de la dimensión x:
y mayor o igual que $l_2 - d_2/2$,
entonces $x = d_2/2 - s$
o
y menor que $l_2 - d_2/2$,
entonces $x = d_2/2 - s - [(l_2 - d_2/2 - y) * 0{,}123]$

### Características

Versión con muelle fuerte = muelle verde

## Dibujo

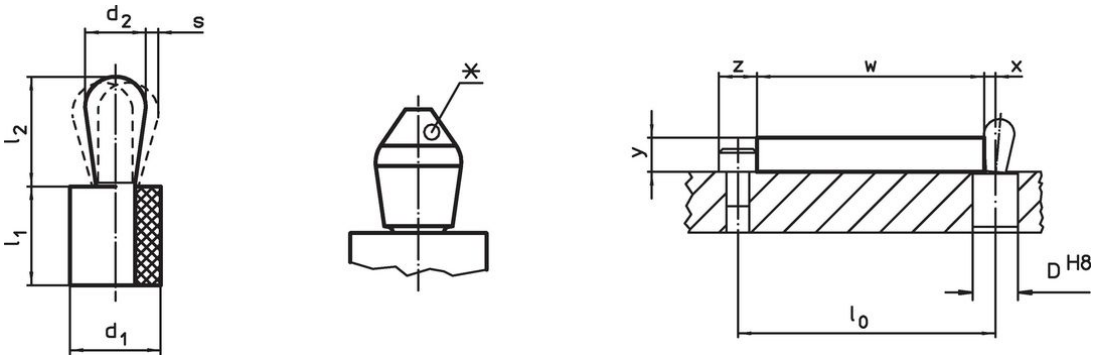


*algunos tamaños (ver tabla) tienen una forma del vástago desviada

## Información para el pedido

| Dimensiones $d_1$ [mm] | Dimensiones $d_2$ [mm] | Presión F máx. [1] ~ [N] | Dimensiones $l_1$ -1 [mm] | Dimensiones $l_2$ ±0,5 [mm] | Carrera s [mm] | Alojamiento D H8 [mm] | máx. [°C] | [g] | Referencia |
|---|---|---|---|---|---|---|---|---|---|
| **Vástago: Acero/vástago de acero, muelle fuerte** | | | | | | | | | |
| **10** | **5** | **90** | 9 | 7,3 | 0,8 | 9,9 | 100 | 2,1 | **22150.0206** |

[1] valor medio estadístico

## Accesorios

| | Dimensiones $d_1$ [mm] | [g] | Referencia |
|---|---|---|---|
| **Herramienta de Montaje** | | | |
| | **10** | 46 | **22150.0842** |

## Cumplimiento

### Cumple con RoHS
Cumple con la Directiva 2011/65/UE y la Directiva 2015/863.

### No contiene sustancias SVHC
Ninguna sustancia SVHC con más del 0,1% p/p contenida - Lista SVHC [REACH] desde 23.01.2024.

### No contiene sustancias de la Proposición 65
No se incluyen sustancias de la Propuesta 65.
https://www.P65Warnings.ca.gov/

### Libre de Materiales Conflictivos
Este producto no contiene ninguna sustancia designada como "minerales en conflicto" como tantalio, estaño, oro o tungsteno de la República Democrática del Congo o países adyacentes.