Posicionadores Laterales

22140.0618

Descripción del producto

Sirven para posicionar y presionar las piezas, por ejemplo durante la pintura y el arenado.

Material

Bola
- Acero para rodamiento, templado

Cuerpo
- Acero de decoletaje, pavonado

Muelle
- Plástico (PU)

Montaje

Respetar la cota de montaje l_3.

Más información

Notas

Ejecuciones especiales bajo pedido.

Dibujo

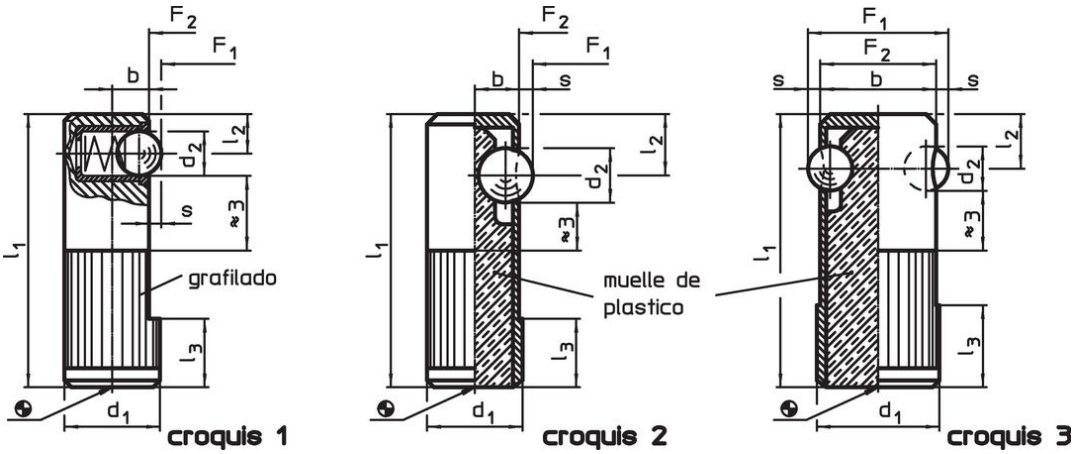

Información para el pedido

Dimensiones						Alojamiento	Carrera	Presión[1]					Referencia
d_1 +0,1	d_2	l_1	l_2	l_3	b	H8	s	F_1 ~	F_2 ~	mín.	máx.		
[mm]						[mm]	[mm]	[N]		[°C]		[g]	
bola de acero para rodamiento, muelle fuerte, dos lados – croquis 3													
18	6,5	40	8	12	17	18	1,8	120	330	-40	80	29	22140.0618

[1] valor medio estadístico

Ejemplo de aplicación

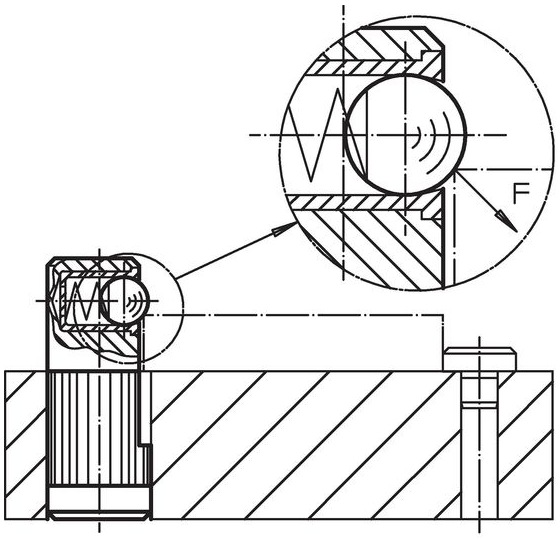

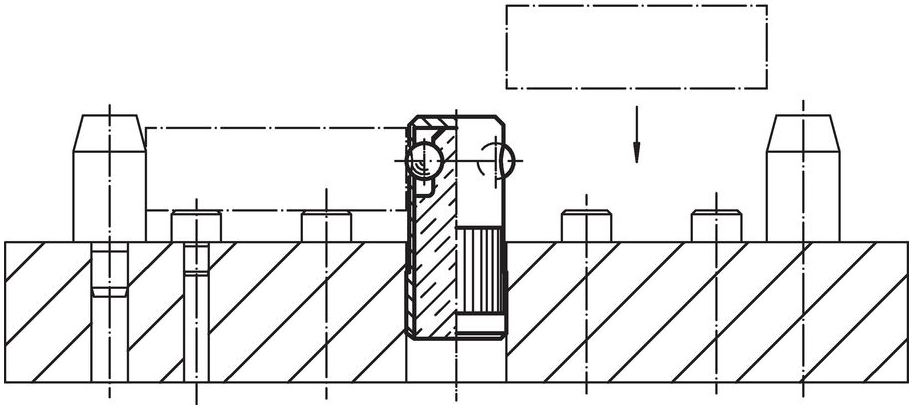

Cumplimiento

Cumple con RoHS
Contiene plomo - cumple con las excepciones 6a / 6b / 6c.

Contiene sustancias SEP > 0,1% p / p
Contiene plomo - Lista SVHC [REACH] desde 23.01.2024.

Contiene sustancias de la Proposición 65

El plomo puede causar cáncer y daño reproductivo debido a la exposición
https://www.P65Warnings.ca.gov/

Libre de Materiales Conflictivos
Este producto no contiene ninguna sustancia designada como "minerales en conflicto" como tantalio, estaño, oro o tungsteno de la República Democrática del Congo o países adyacentes.