Posicionadores Retráctiles • con anilla

22120.1340

Descripción del producto

Los posicionadores retráctiles se utilizan para indexar.

Material

Cuerpo
- Acero, pavonado

Vástago
- Acero inoxidable 1.4305, niquelado

Tirador de anilla
- Acero inoxidable 1.4310

Montaje

Las contratuercas deben pedirse por separado.

Procedimiento

Cuando se utilice el modelo con mecanismo de bloqueo, tirando de la anilla y girándola 90°, puede ser bloqueado en posición retraída del vástago (el vástago no debe sobresalir).

Más información

Otros productos

- Elementos de Sujeción, para posicionadores retráctiles y empuñaduras índice, de fundición
- Casquillos de Posicionamiento, para posicionadores retráctiles y empuñaduras índice
- Anillos Distanciadores, para posicionadores retráctiles
- Elementos de Sujeción, para posicionadores retráctiles y empuñaduras índice

Dibujo

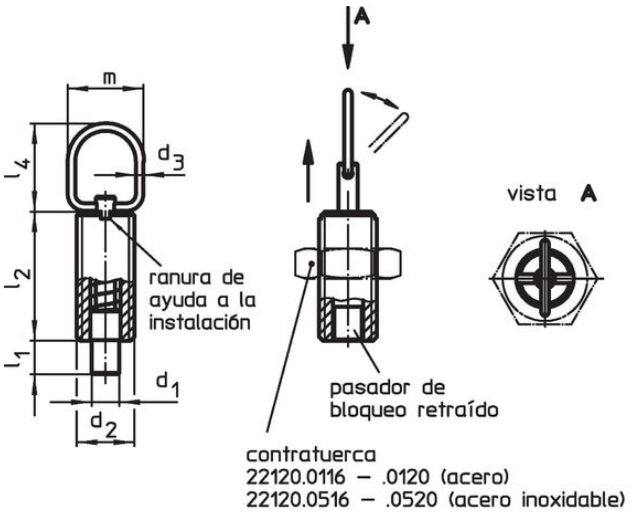

croquis 1

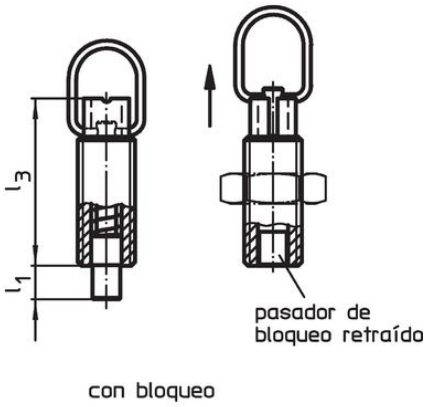

croquis 2

Información para el pedido

Dimensiones								Carrera	Presión[1]				Referencia
d_1 -0,05 -0,1	d_2	d_3	l_1 mín.	l_2	l_3	l_4	m	s	F_1 ~	F_2 ~	máx.		
[mm]								[mm]	[N]		[°C]	[g]	
con bloqueo – croquis 2, Acero													
5	**M10**	1,5	5	22	28	23	18	5	5	15	250	12	22120.1340

[1] valor medio estadístico

Accesorios

	Dimensiones d_2 [mm]	Tamaño de llave [mm]	[g]	Referencia
Contratuercas ISO 4035, Acero				
	M10	16	5,3	22120.0706

Ejemplo de aplicación

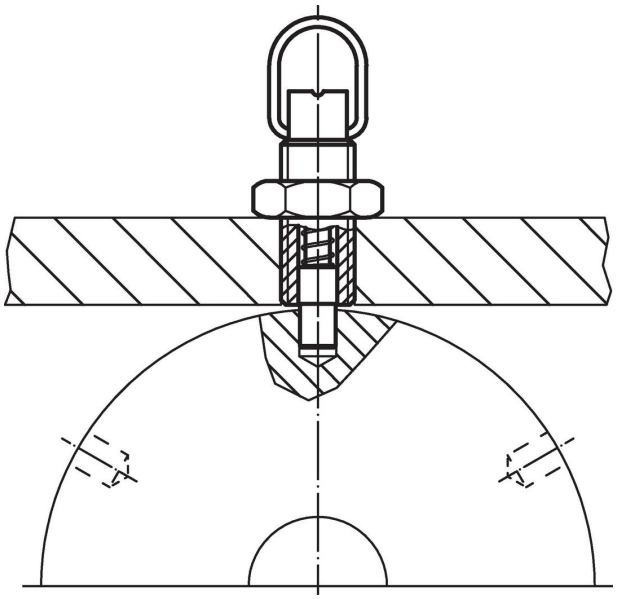

Cumplimiento

Cumple con RoHS
Contiene plomo - cumple con las excepciones 6a / 6b / 6c.

Contiene sustancias SEP > 0,1% p / p
Contiene plomo - Lista SVHC [REACH] desde 23.01.2024.

Contiene sustancias de la Proposición 65

El plomo puede causar cáncer y daño reproductivo debido a la exposición
https://www.P65Warnings.ca.gov/

Libre de Materiales Conflictivos
Este producto no contiene ninguna sustancia designada como "minerales en conflicto" como tantalio, estaño, oro o tungsteno de la República Democrática del Congo o países adyacentes.