Posicionadores Retráctiles • con cuello hexagonal y bloqueo, acero inoxidable A4

22120.1168

Descripción del producto

Los posicionadores retráctiles se utilizan para indexar.
La versión de acero inoxidable A4 garantiza la máxima resistencia a la corrosión.

Material

Cuerpo
- Acero inoxidable 1.4401

Vástago
- Acero inoxidable 1.4401 niquelado

Pomo
- Termoplástico PA 6, negro grisáceo, mate

Contratuerca
- Acero inoxidable 1.4401

Más información

Notas

No desmontable.
Las contratuercas deben pedirse por separado.

Dibujo

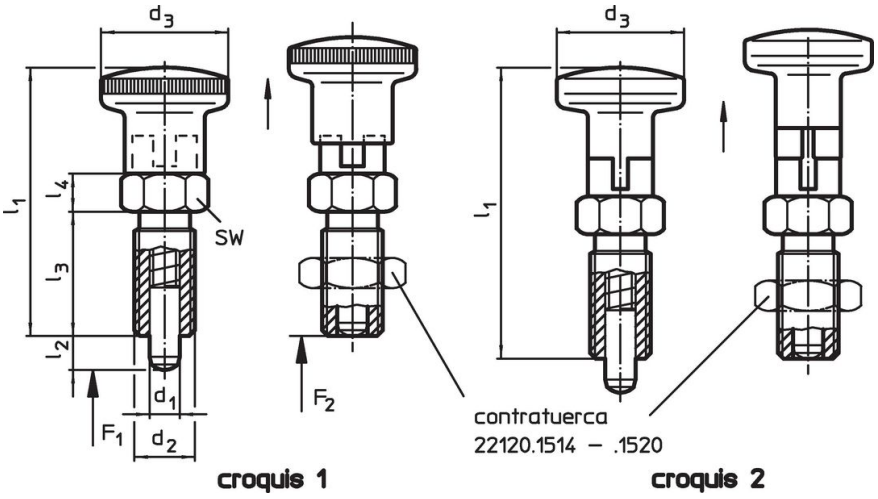

Información para el pedido

Dimensiones							Presión[1]					Referencia
d_1 -0,02 -0,05	d_2	l_2 mín.	d_3	l_1	l_3	l_4	F_1 ~	F_2 ~	mín.	máx.		
[mm]							[N]		[°C]		[g]	
con pomo de termoplástico – croquis 1												
8	**M16 x 1,5**	**8**	28	58	26	8	7	26	-30	80	67	**22120.1168**

[1] valor medio estadístico

Accesorios

	Dimensiones d_2 [mm]	Tamaño de llave [mm]	[g]	Referencia
Contratuercas ISO 8675 (DIN 439), Acero inoxidable 1.4401				
	M16 x 1,5	24	18,0	22120.1518

Cumplimiento

Cumple con RoHS
Cumple con la Directiva 2011/65/UE y la Directiva 2015/863.

No contiene sustancias SVHC
Ninguna sustancia SVHC con más del 0,1% p/p contenida - Lista SVHC [REACH] desde 23.01.2024.

No contiene sustancias de la Proposición 65
No se incluyen sustancias de la Propuesta 65.
https://www.P65Warnings.ca.gov/

Libre de Materiales Conflictivos