Empuñaduras Indice • con pletina de fijación, horizontal

22120.1120

Descripción del producto

Las empuñaduras índice se utilizan para indexar.

Material

Cuerpo
- Zamak, recubierto de plástico, negro

Vástago
- Acero, cincado por galvanización

Empuñadura
- Plástico

Montaje

Montaje mediante arandelas ISO 7092.

Procedimiento

Cuando se utilice el modelo con mecanismo de bloqueo, estirando y girando el mango 70° el vástago se esconde y queda bloqueado (el vástago no debe sobresalir).

Dibujo

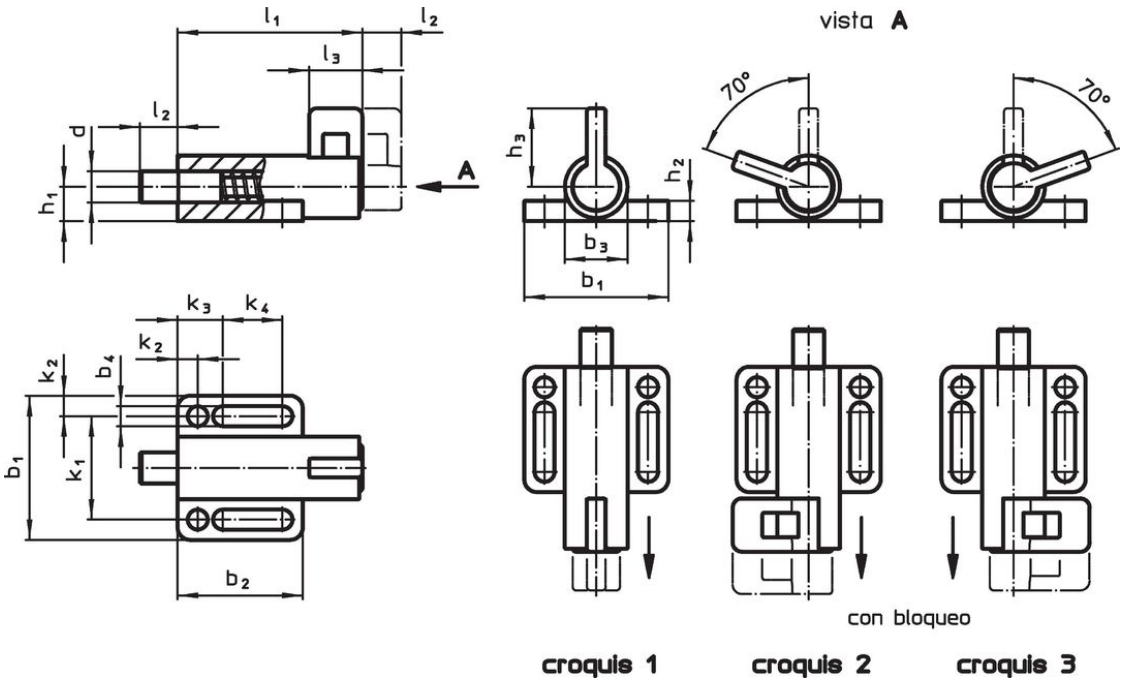

Información para el pedido

Dimensiones															Presión[1]					Referencia
d -0,05	l_2 mín.	b_1	b_2	b_3	b_4	h_1	h_2	h_3	k_1	k_2	k_3	k_4	l_1	l_3	F_1 ~	F_2 ~	mín.	máx.		
[mm]															[N]		[°C]		[g]	
con bloqueo, izquierda – croquis 2																				
8	**10**	38	32	16	5,4	8,5	6	23	27	5,5	12	14,5	57	14	21	27	-30	80	69	22120.1120

[1] valor medio estadístico

Ejemplo de aplicación

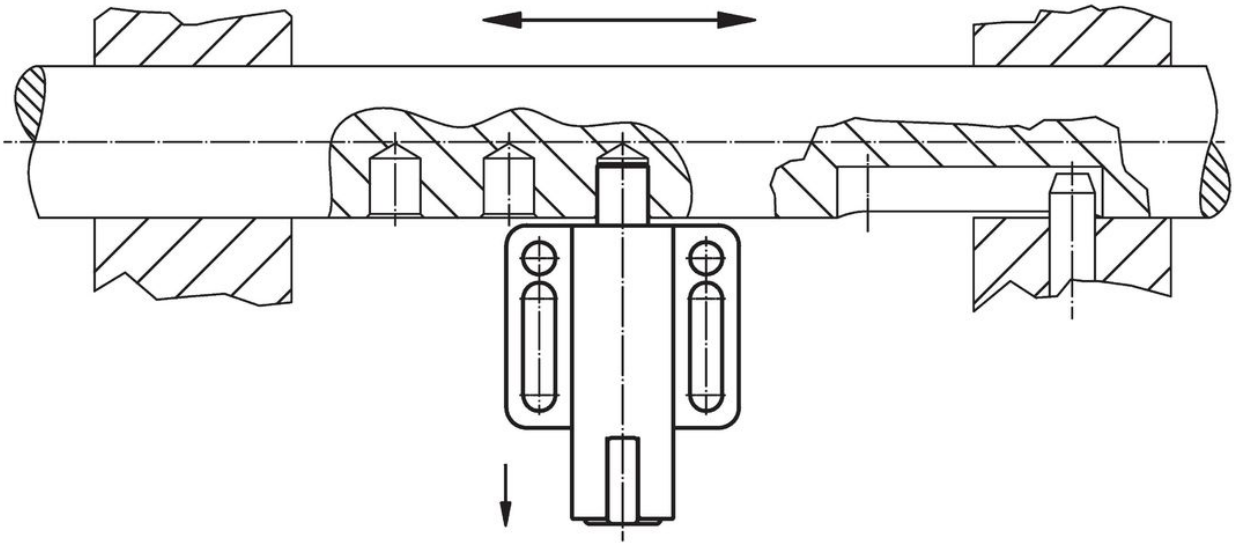

Cumplimiento

Cumple con RoHS
Contiene plomo - cumple con las excepciones 6a / 6b / 6c.

Contiene sustancias SEP > 0,1% p / p
Contiene plomo - Lista SVHC [REACH] desde 23.01.2024.

Contiene sustancias de la Proposición 65
El plomo puede causar cáncer y daño reproductivo debido a la exposición
https://www.P65Warnings.ca.gov/

Libre de Materiales Conflictivos
Este producto no contiene ninguna sustancia designada como "minerales en conflicto" como tantalio, estaño, oro o tungsteno de la República Democrática del Congo o países adyacentes.