Posicionadores Retráctiles • sin rosca, soldable

22120.0825

Descripción del producto

Los posicionadores retráctiles se utilizan para indexar.

Material

Cuerpo
- Acero para soldar, pavonado

Vástago
- Acero, templado

Montaje

Fijación asegurada por soldadura o pegado.

Más información

Notas

No desmontable.

Otros productos

- Casquillos de Posicionamiento, para posicionadores retráctiles y empuñaduras índice

Dibujo

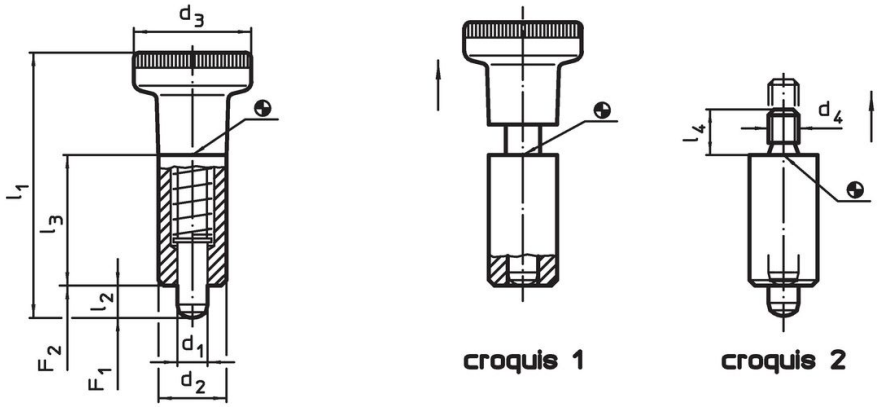

Información para el pedido

Dimensiones						Presión[1]				Referencia
d_1 -0,02 -0,05	d_2 h9	d_4	l_2 mín.	l_3	l_4	F_1 ~	F_2 ~	máx.		
[mm]						[N]		[°C]	[g]	
sin pomo – croquis 2										
5	12	M5	5	22	6	7	16	250	19	22120.0825

[1] valor medio estadístico

Ejemplo de aplicación

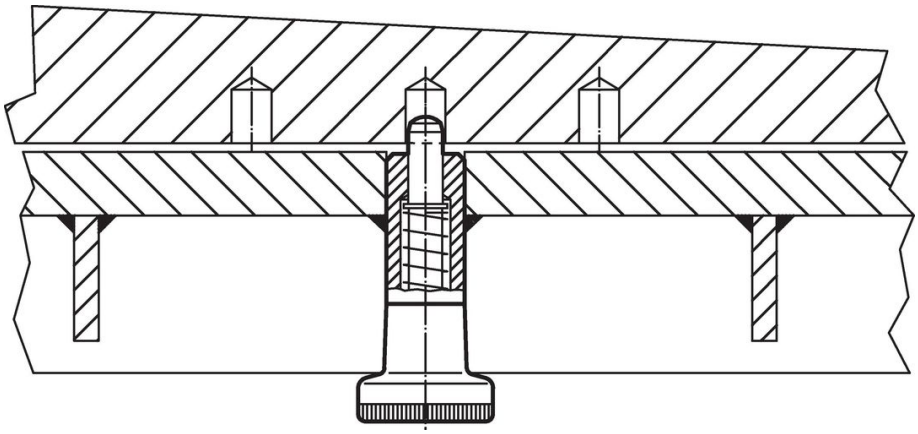

Cumplimiento

Cumple con RoHS

Contiene plomo - cumple con las excepciones 6a / 6b / 6c.

Contiene sustancias SEP > 0,1% p / p

Contiene plomo - Lista SVHC [REACH] desde 23.01.2024.

Contiene sustancias de la Proposición 65

El plomo puede causar cáncer y daño reproductivo debido a la exposición
https://www.P65Warnings.ca.gov/

Libre de Materiales Conflictivos

Este producto no contiene ninguna sustancia designada como "minerales en conflicto" como tantalio, estaño, oro o tungsteno de la República Democrática del Congo o países adyacentes.