Posicionadores Retráctiles • acabado simple

22120.0775

Descripción del producto

Aplicación limitada a casos en los que no se requiera un posicionamiento preciso.
Ejecución simple con dimensiones reducidas.

Material

Cuerpo
- Acero inoxidable 1.4305

Vástago
- Acero inoxidable 1.4305

Tirador de anilla
- Acero inoxidable 1.4310

Procedimiento

Al utilizar posicionadores con bloqueo, estirando del pomo y girándolo 90º podemos bloquearlo en la muesca (dejando el vástago escondido).

Más información

Notas

Las contratuercas deben pedirse por separado.

Otros productos

- Casquillos de Posicionamiento, para posicionadores retráctiles y empuñaduras índice

Dibujo

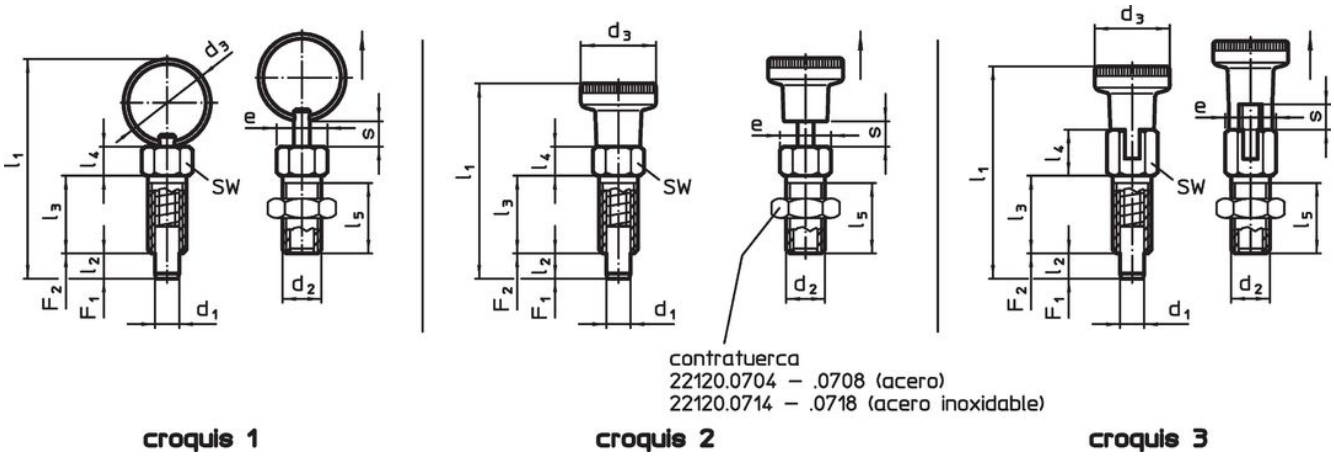

Información para el pedido

Dimensiones										SW	Par de apriete	Presión[1]				Referencia
d_1 -0,05	d_2	d_3	e	l_1	l_2 mín.	l_3	l_4	l_5	s mín.		máx.	F_1 ~	F_2 ~	máx.		
[mm]										[mm]	[Nm]	[N]		[°C]	[g]	
con tirador de anilla, sin bloqueo – croquis 1, Acero inoxidable																
5	M8	18	9,2	45	5	16	6	13,5	5	8	7	5	24	250	8,4	22120.0775

[1] valor medio estadístico

Accesorios

	Dimensiones d_2 [mm]	Tamaño de llave [mm]	[g]	Referencia
Acero inoxidable				
	M 8	13	2,8	**22120.0715**

Ejemplo de aplicación

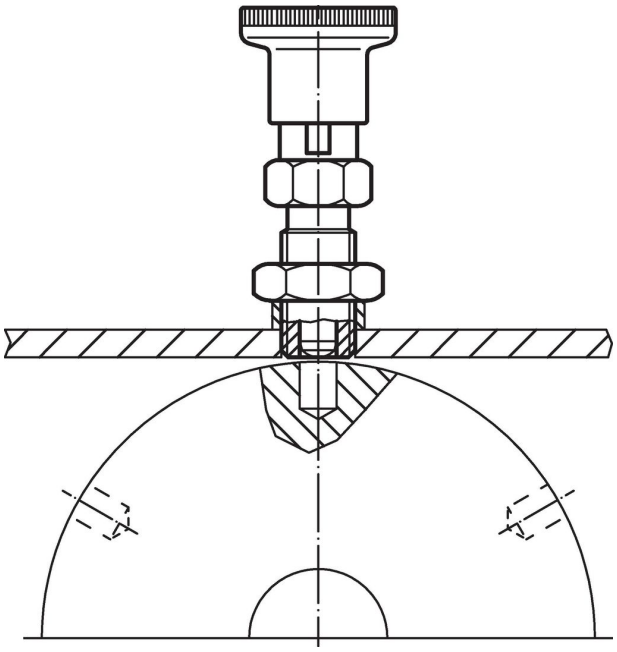

Cumplimiento

Cumple con RoHS
Cumple con la Directiva 2011/65/UE y la Directiva 2015/863.

No contiene sustancias SVHC
Ninguna sustancia SVHC con más del 0,1% p/p contenida - Lista SVHC [REACH] desde 23.01.2024.

No contiene sustancias de la Proposición 65
No se incluyen sustancias de la Propuesta 65.
https://www.P65Warnings.ca.gov/

Libre de Materiales Conflictivos
Este producto no contiene ninguna sustancia designada como "minerales en conflicto" como tantalio, estaño, oro o tungsteno de la República Democrática del Congo o países adyacentes.