Posicionadores Retráctiles • acabado simple

22120.0763

Descripción del producto

Aplicación limitada a casos en los que no se requiera un posicionamiento preciso.
Ejecución simple con dimensiones reducidas.

Material

Cuerpo
- Acero, cincado por galvanización

Vástago
- Acero inoxidable 1.4305

Pomo
- Termoplástico PA 6, negro, mate

Procedimiento

Al utilizar posicionadores con bloqueo, estirando del pomo y girándolo 90º podemos bloquearlo en la muesca (dejando el vástago escondido).

Más información

Notas

Las contratuercas deben pedirse por separado.
No desmontable.

Otros productos

- Casquillos de Posicionamiento, para posicionadores retráctiles y empuñaduras índice

Dibujo

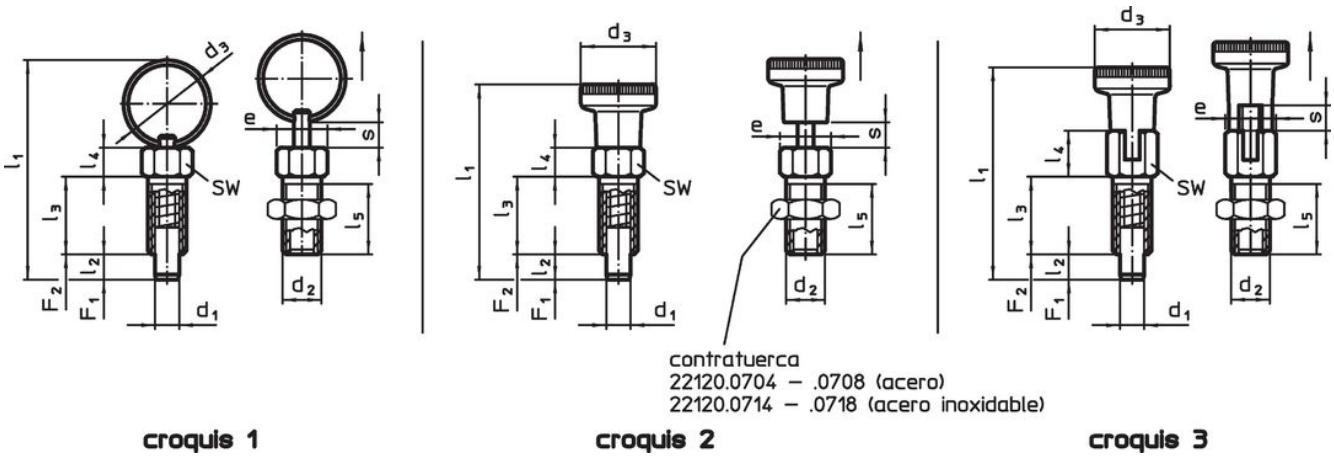

Información para el pedido

Dimensiones										SW	Par de apriete	Presión[1]					Referencia
d_1 -0,05	d_2	d_3	e	l_1	l_2 mín.	l_3	l_4	l_5	s mín.		máx.	F_1 ~	F_2 ~	mín.	máx.		
[mm]										[mm]	[Nm]	[N]		[°C]		[g]	
con pomo y bloqueo – croquis 3, Acero																	
3	M6	12	6,9	32,5	3,5	12	7	10	3,5	6	2	3	12	-30	80	3,8	22120.0763

[1] valor medio estadístico

Accesorios

	Dimensiones d_2 [mm]	Tamaño de llave [mm]	[g]	Referencia
Acero				
	M 6	10	1,3	22120.0704

Ejemplo de aplicación

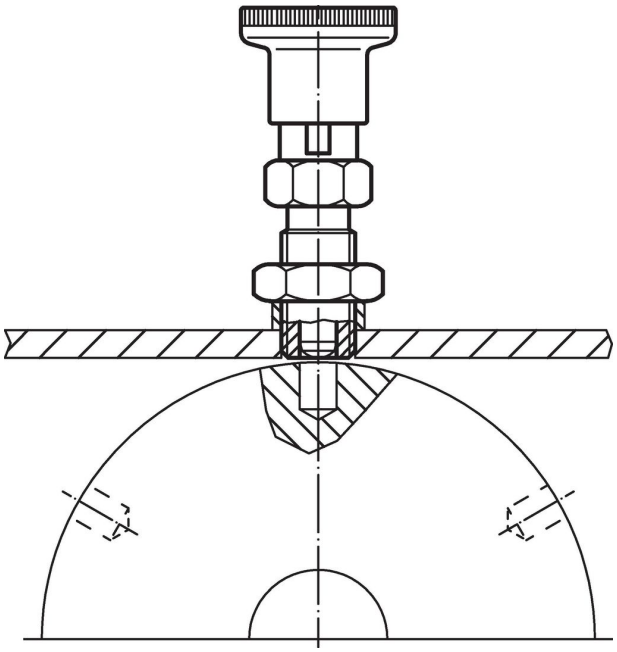

Cumplimiento

Cumple con RoHS
Contiene plomo - cumple con las excepciones 6a / 6b / 6c.

Contiene sustancias SEP > 0,1% p / p
Contiene plomo - Lista SVHC [REACH] desde 23.01.2024.

Contiene sustancias de la Proposición 65

El plomo puede causar cáncer y daño reproductivo debido a la exposición
https://www.P65Warnings.ca.gov/

Libre de Materiales Conflictivos
Este producto no contiene ninguna sustancia designada como "minerales en conflicto" como tantalio, estaño, oro o tungsteno de la República Democrática del Congo o países adyacentes.