Anillos Distanciadores • para posicionadores retráctiles

22120.0648

Descripción del producto

Permiten adaptar el largo de rosca del posicionador retráctil al largo de bloqueo necesario en cada caso.

Material

- Acero inoxidable 1.4305

Dibujo

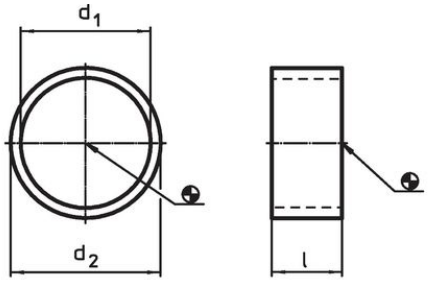

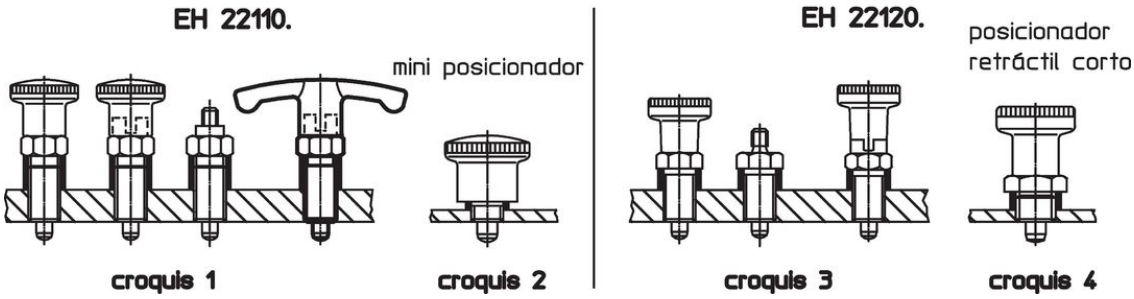

Información para el pedido

Dimensiones			Para medida de posicionador retráctil	Para acabado croquis	máx.		Referencia
d_1 H12	l ±0,1	d_2 -0,1					
[mm]			[mm]		[°C]	[g]	
10	**8**	12	M10	1/3	250	2,1	**22120.0648**

Ejemplo de aplicación

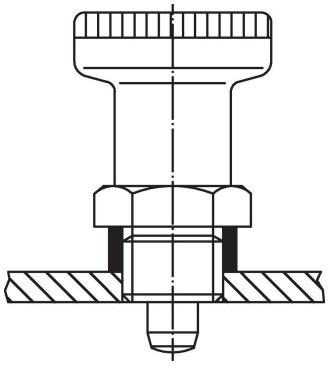

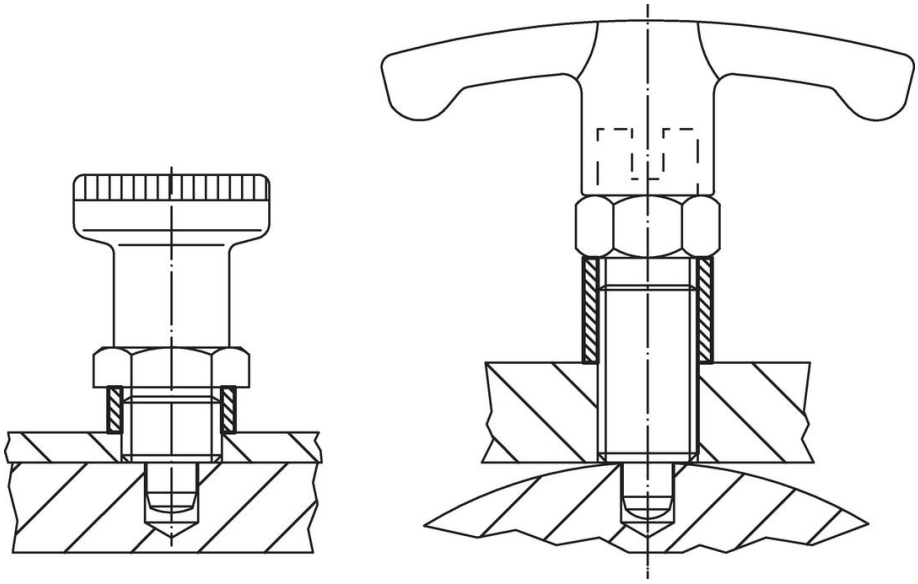

Cumplimiento

Cumple con RoHS
Cumple con la Directiva 2011/65/UE y la Directiva 2015/863.

No contiene sustancias SVHC
Ninguna sustancia SVHC con más del 0,1% p/p contenida - Lista SVHC [REACH] desde 23.01.2024.

No contiene sustancias de la Proposición 65
No se incluyen sustancias de la Propuesta 65.
https://www.P65Warnings.ca.gov/

Libre de Materiales Conflictivos
Este producto no contiene ninguna sustancia designada como "minerales en conflicto" como tantalio, estaño, oro o tungsteno de la República Democrática del Congo o países adyacentes.