Posicionadores Retráctiles • sin cuello hexagonal

22120.0446

Descripción del producto

Los posicionadores retráctiles se utilizan para indexar.

Material

Cuerpo
- Acero inoxidable 1.4305

Vástago
- Acero inoxidable 1.4305, niquelado

Pomo
- Termoplástico PA 6, negro

Montaje

Herramientas de montaje disponibles.

Más información

Notas

No desmontable.
Las contratuercas deben pedirse por separado.

Otros productos

- Elementos de Sujeción, para posicionadores retráctiles y empuñaduras índice, de fundición
- Casquillos de Posicionamiento, para posicionadores retráctiles y empuñaduras índice
- Anillos Distanciadores, para posicionadores retráctiles

Dibujo

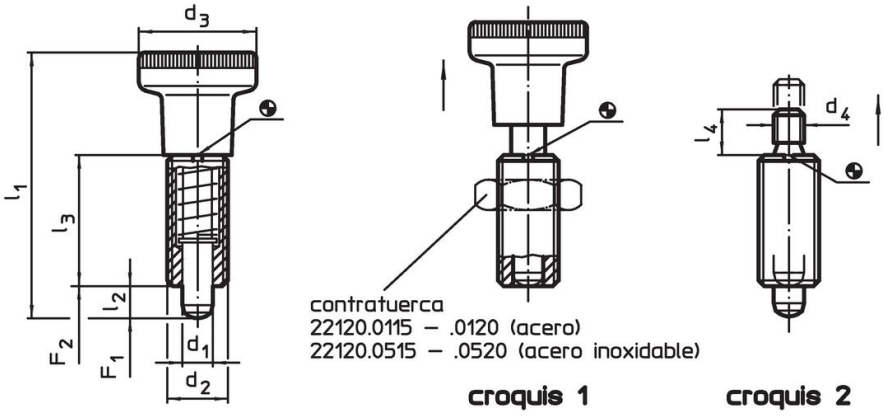

Información para el pedido

Dimensiones						Presión[1]					Referencia
d_1 -0,02 -0,05	d_2	d_3	l_1 ~	l_2 mín.	l_3	F_1 ~	F_2 ~	mín.	máx.		
[mm]						[N]		[°C]		[g]	
con pomo – croquis 1, Acero inoxidable											
6	M12 x 1,5	25	54,5	6	26	6,5	19	-30	80	27	22120.0446

[1] valor medio estadístico

Accesorios

	Dimensiones d_2 [mm]	Tamaño de llave [mm]	[g]	Referencia
Contratuercas ISO 8675 (DIN 439), Acero inoxidable				
	M12 x 1,5	18	7,5	**22120.0516**
Herramienta de Montaje, Acero				
	M12 x 1,5	–	14,0	**22120.0956**

Ejemplo de aplicación

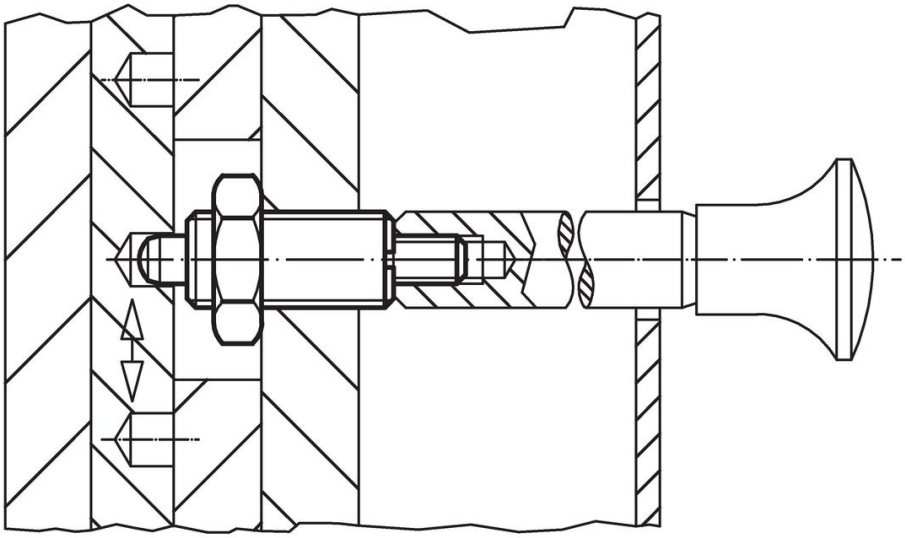

Cumplimiento

Cumple con RoHS
Cumple con la Directiva 2011/65/UE y la Directiva 2015/863.

No contiene sustancias SVHC
Ninguna sustancia SVHC con más del 0,1% p/p contenida - Lista SVHC [REACH] desde 23.01.2024.

No contiene sustancias de la Proposición 65
No se incluyen sustancias de la Propuesta 65.
https://www.P65Warnings.ca.gov/

Libre de Materiales Conflictivos
Este producto no contiene ninguna sustancia designada como "minerales en conflicto" como tantalio, estaño, oro o tungsteno de la República Democrática del Congo o países adyacentes.