Empuñaduras Indice • con pletina de fijación

22120.0386

Descripción del producto

Las empuñaduras índice se utilizan para indexar.
El recubrimiento plástico del mango permite un mejor agarre.

Material

Cuerpo
- Acero, pavonado

Vástago
- Acero, nitrurado, negro

Mango de plástico
- Termoplástico, negro, mate

Montaje

El montaje puede ser, indistintamente, a la derecha o a la izquierda debido a la parte avellanada en ambos lados.
Empuñadura índice para sujeción lateral.

Procedimiento

Girando el mango 180º el vástago se esconde y queda bloqueado (el vástago no debe sobresalir).

Más información

Otros productos

- Casquillos de Posicionamiento, para posicionadores retráctiles y empuñaduras índice

Dibujo

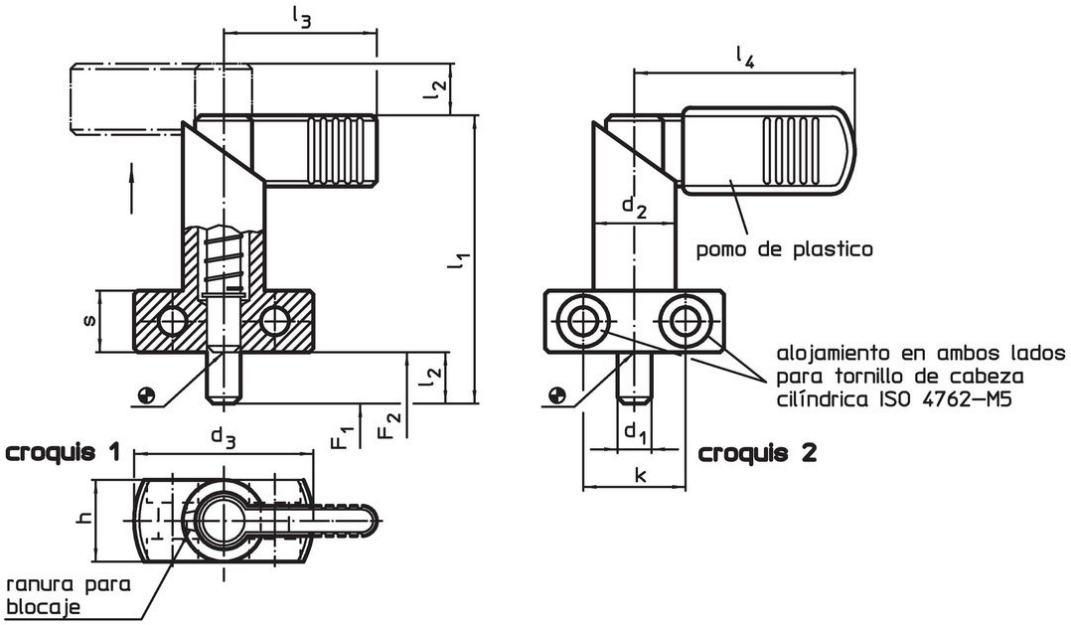

Información para el pedido

Dimensiones									Presión[1]					Referencia
d_1 0 -0,05	l_2	d_2	d_3	h	k	l_1	l_4	s	F_1 ~	F_2 ~	mín.	máx.		
[mm]									[N]		[°C]		[g]	
con recubrimiento plástico de la empuñadura – croquis 2														
6	**10**	16	35	16	20	56	42	12	12	32	-30	80	83	22120.0386

[1] valor medio estadístico

Ejemplo de aplicación

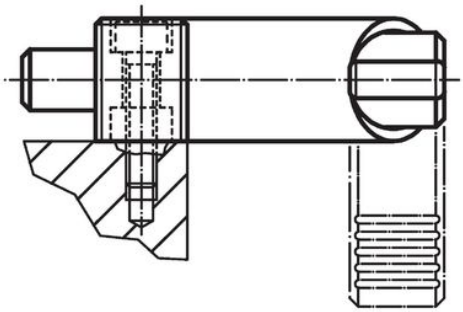

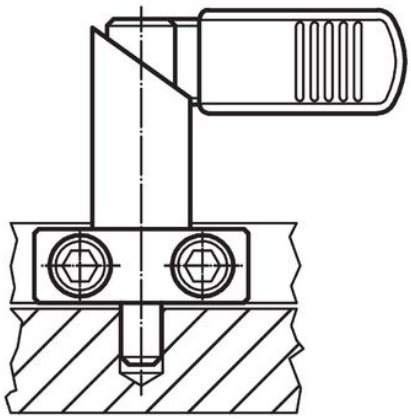

Cumplimiento

Cumple con RoHS
Contiene plomo - cumple con las excepciones 6a / 6b / 6c.

Contiene sustancias SEP > 0,1% p / p
Contiene plomo - Lista SVHC [REACH] desde 23.01.2024.

Contiene sustancias de la Proposición 65
El plomo puede causar cáncer y daño reproductivo debido a la exposición
https://www.P65Warnings.ca.gov/

Libre de Materiales Conflictivos
Este producto no contiene ninguna sustancia designada como "minerales en conflicto" como tantalio, estaño, oro o tungsteno de la República Democrática del Congo o países adyacentes.